coding lab

RoboMaker pro

Eğitici robotbilim laboratuvarı

X4•GUARDIAN

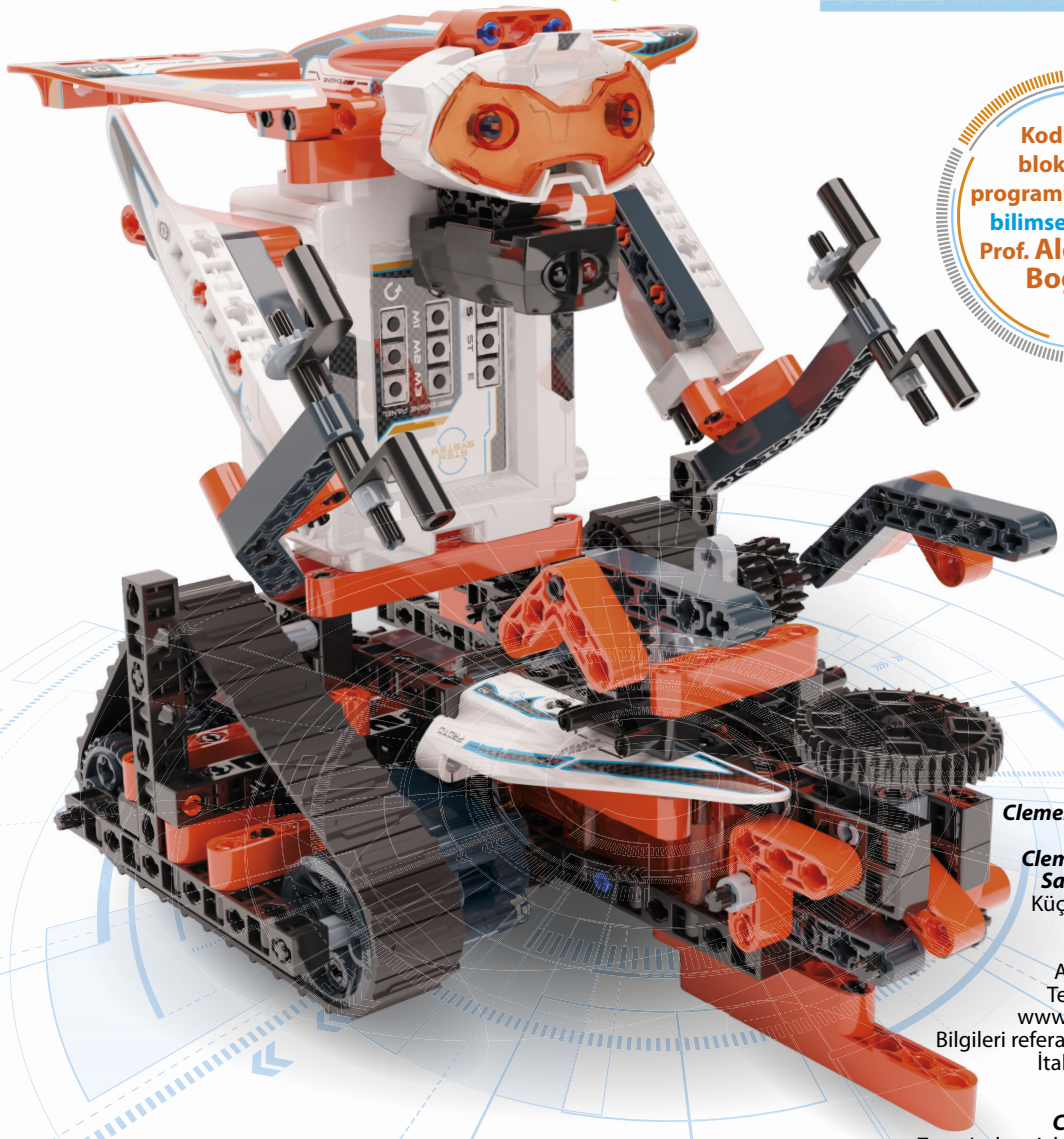

Kodlama ve **blok tabanlı programlama** üzerine **bilimsel danışma**: **Prof. Alessandro Bogliolo**

Clementoni tarafından ithal edilmiştir: Clementoni Oyuncak San. ve Tic. Ltd. Şti.
Küçükbakkalköy Mh.
Tevk Fikret Cd.
No:28/67 34750
Ataşehir / İstanbul
Tel: 0216 574 93 31
www.clementoni.com

Bilgileri referans için saklayınız.
İtalya'da üretilmiştir.

Üretici Firma Clementoni S.p.A.
Zona Industriale Fontenoce s.n.c.
62019 Recanati (MC) - Italy
Tel.: +39 071 75811
www.clementoni.com

advanced

Clementoni®

Bu kitapçığı okuyun ve ileride başvurmak üzere saklayın

Muhafız

Kurulum

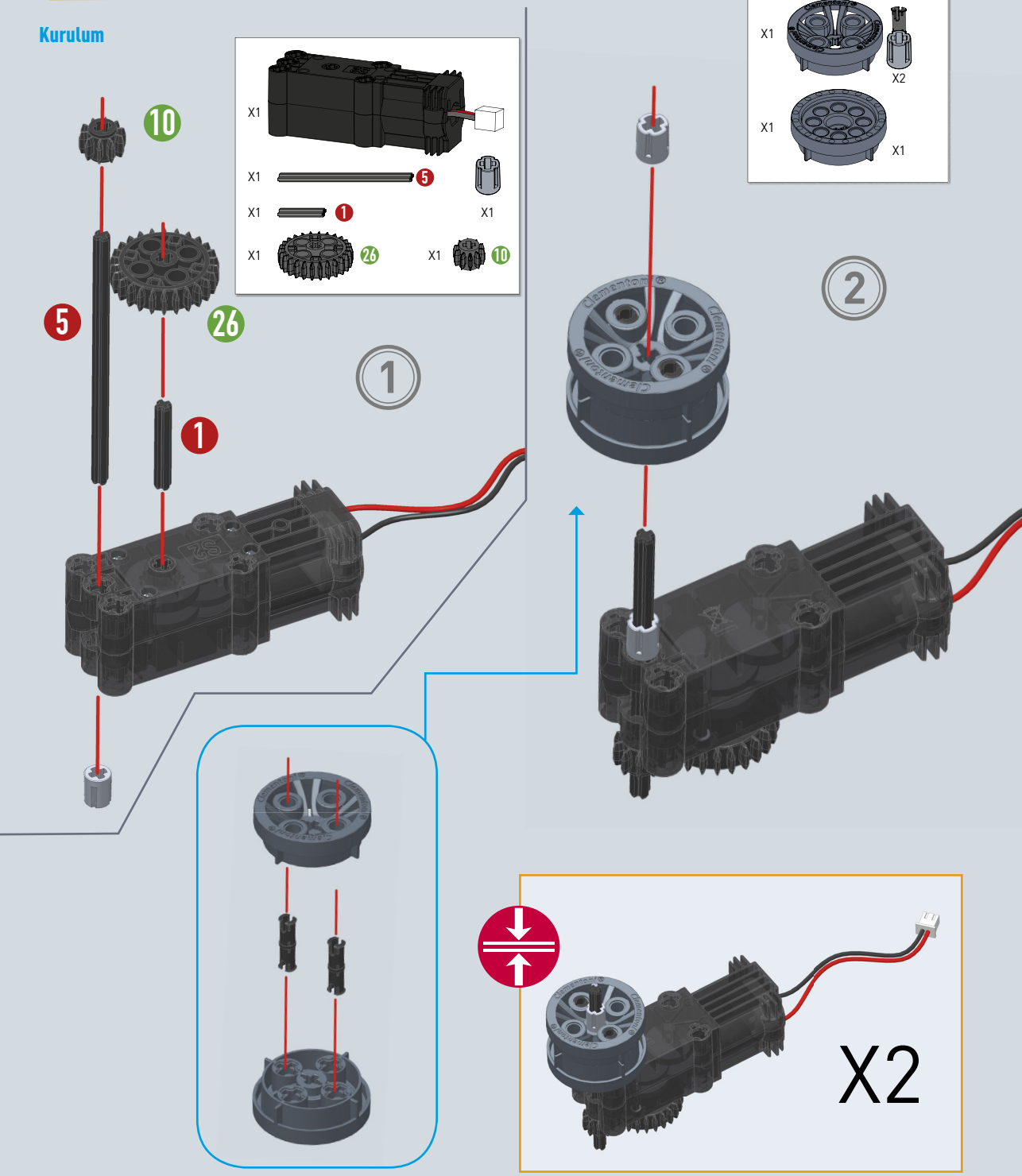

1:1

1:1

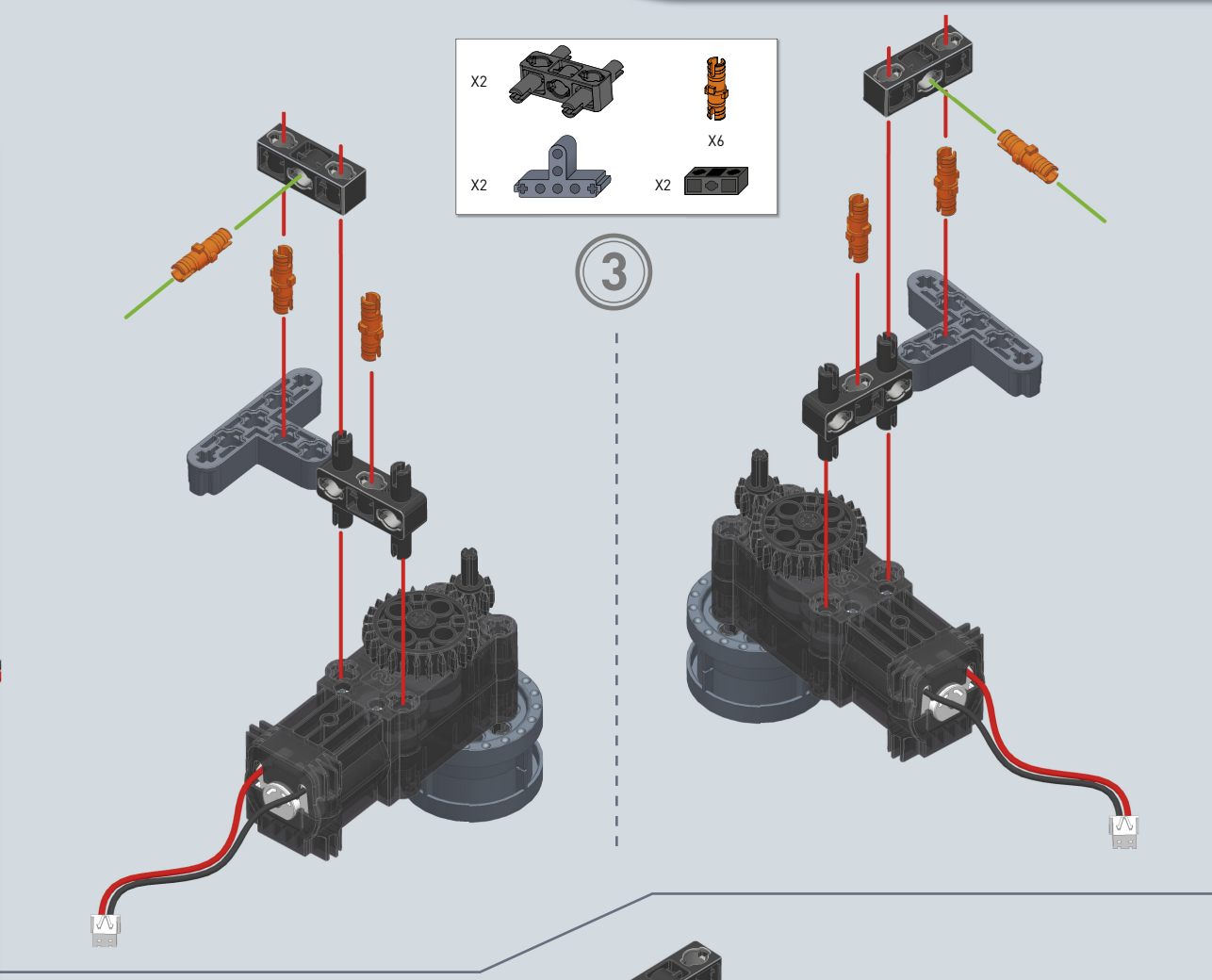
X2
X6
X2
X2
3

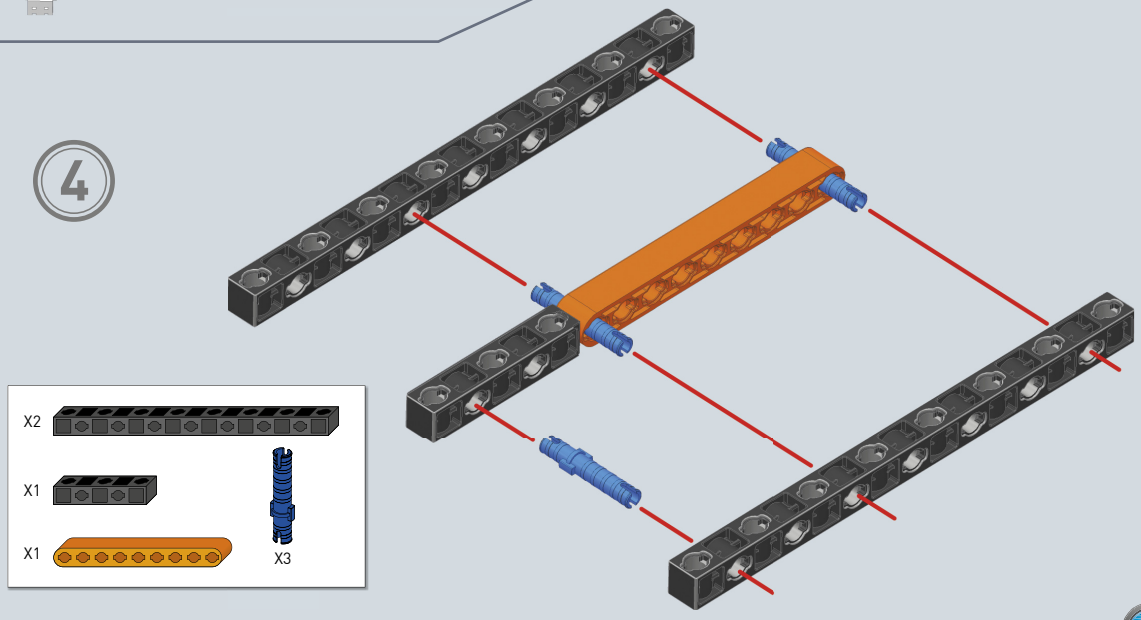
4
X2
X1
X1
X3

5

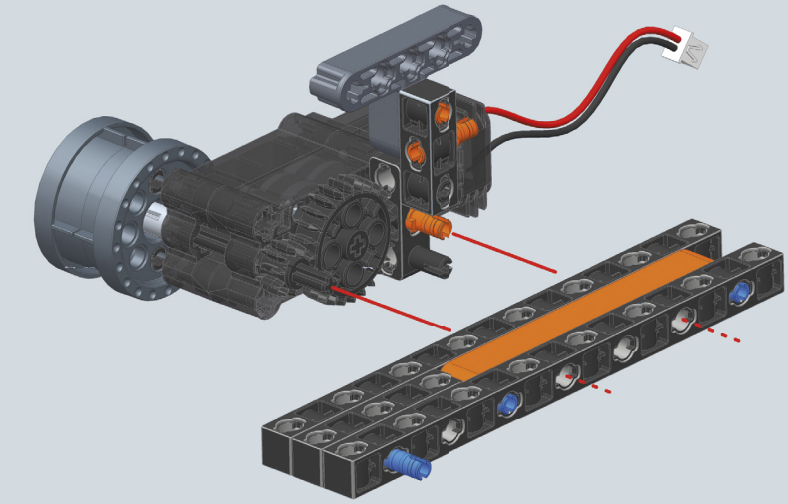

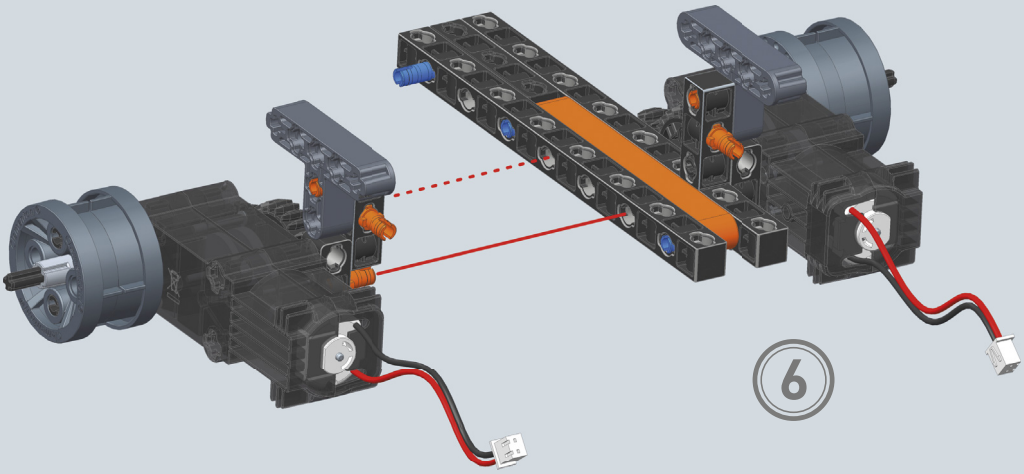

6

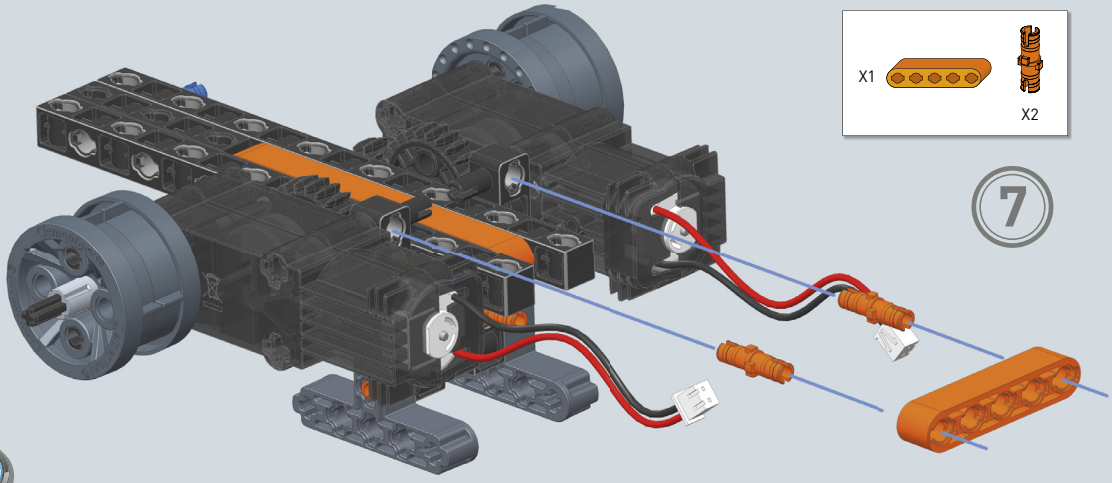

7

8

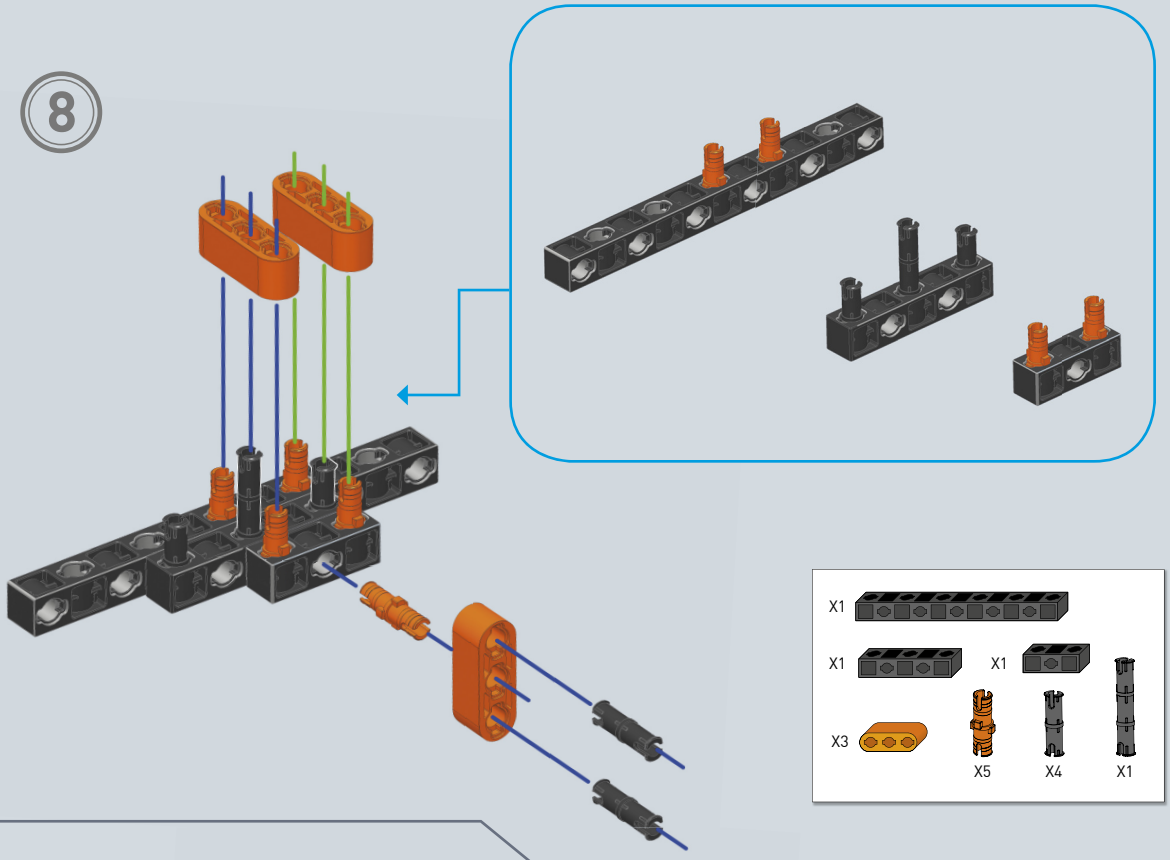

9

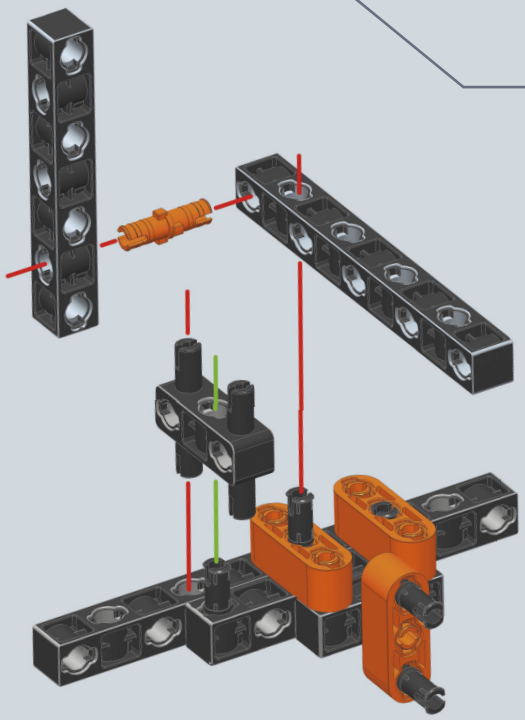

10

9 delikli çift kirişi turuncu mandala bağla.

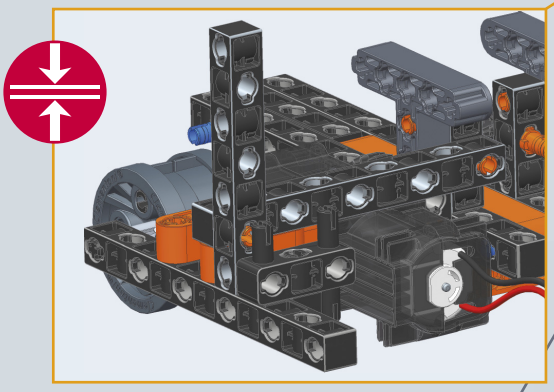

11

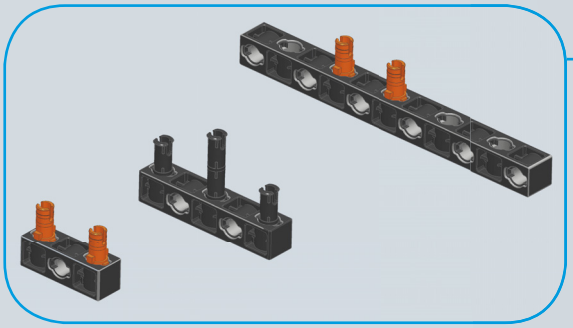

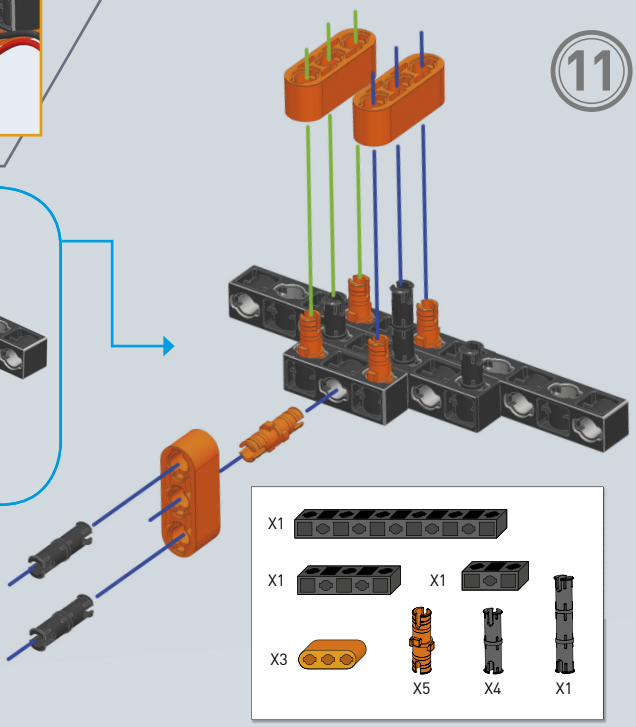

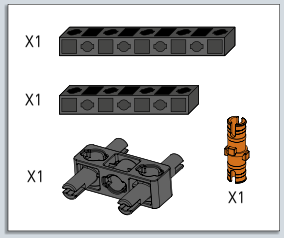

12

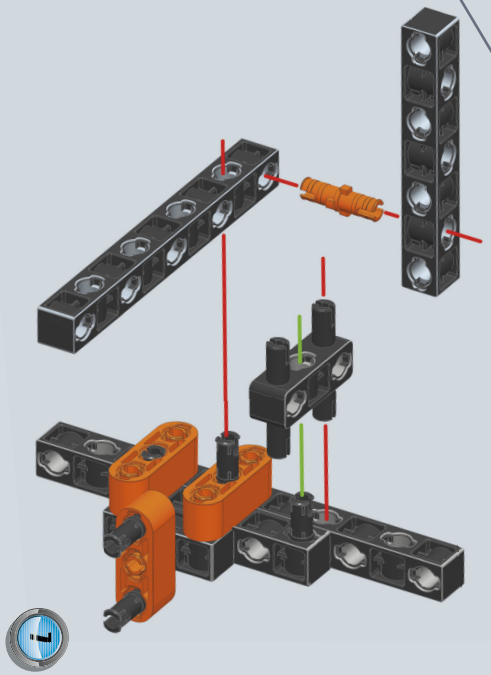

13

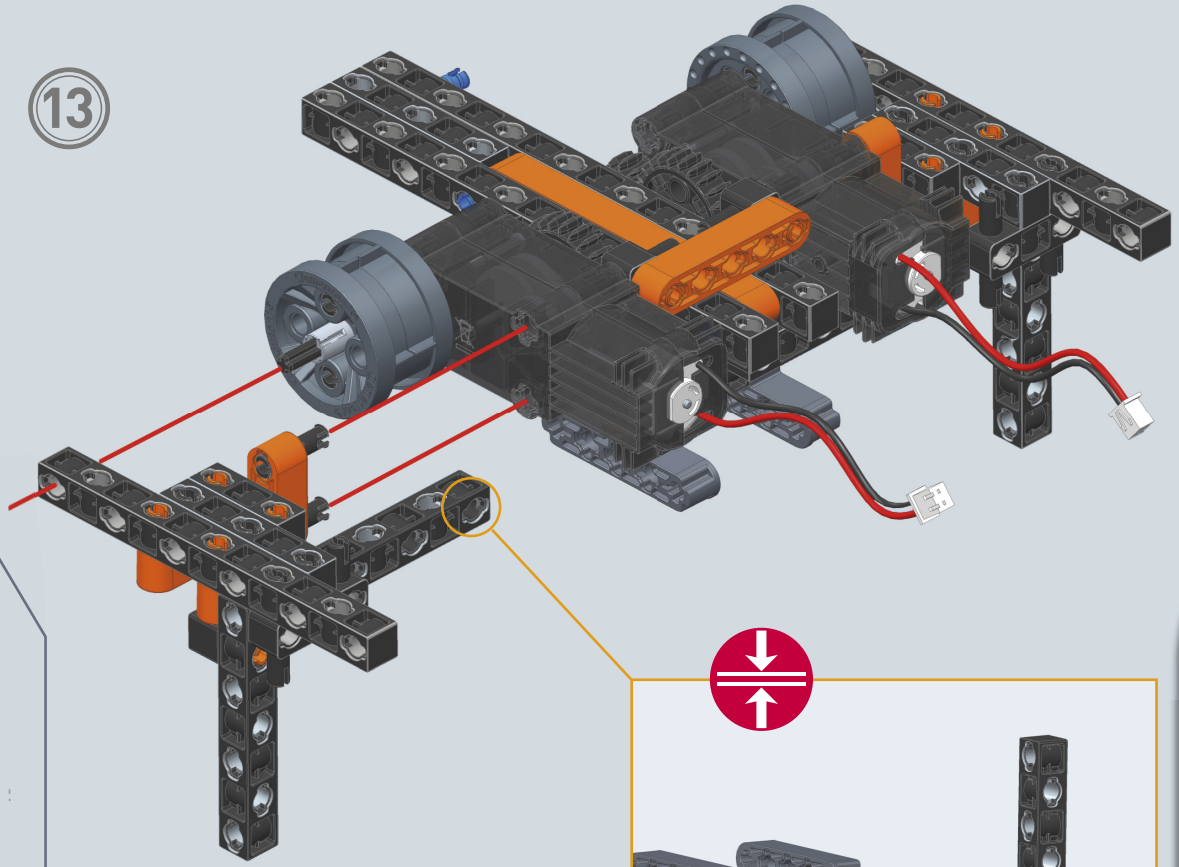

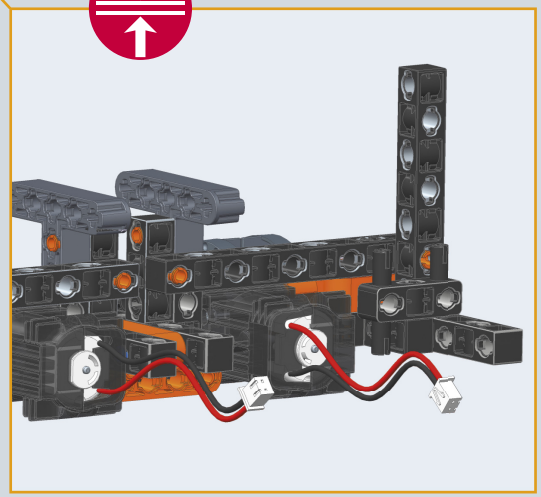

9 delikli çift kirişi turuncu mandala bağla.

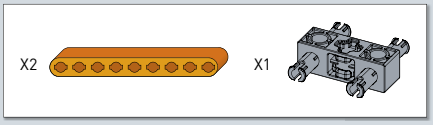

14

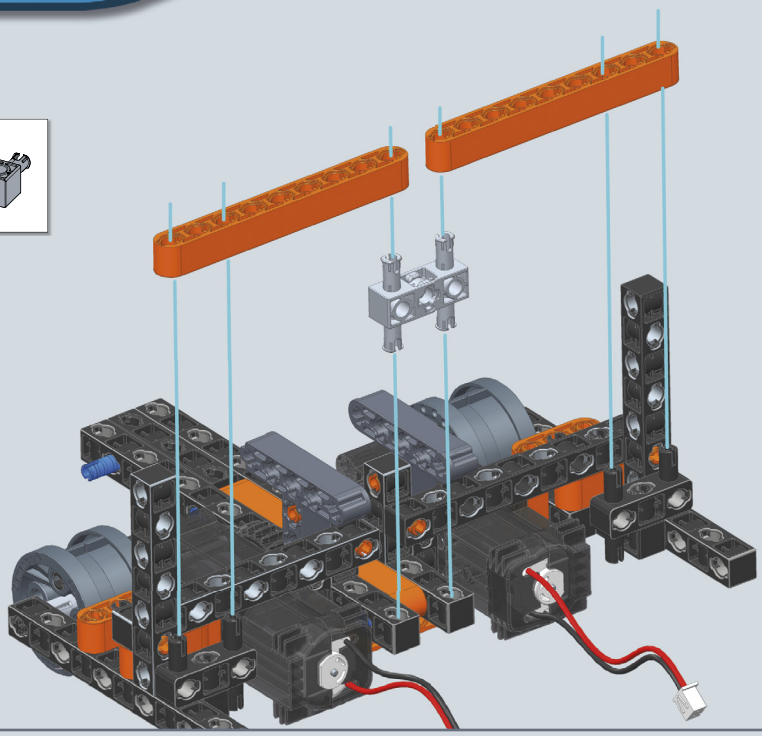

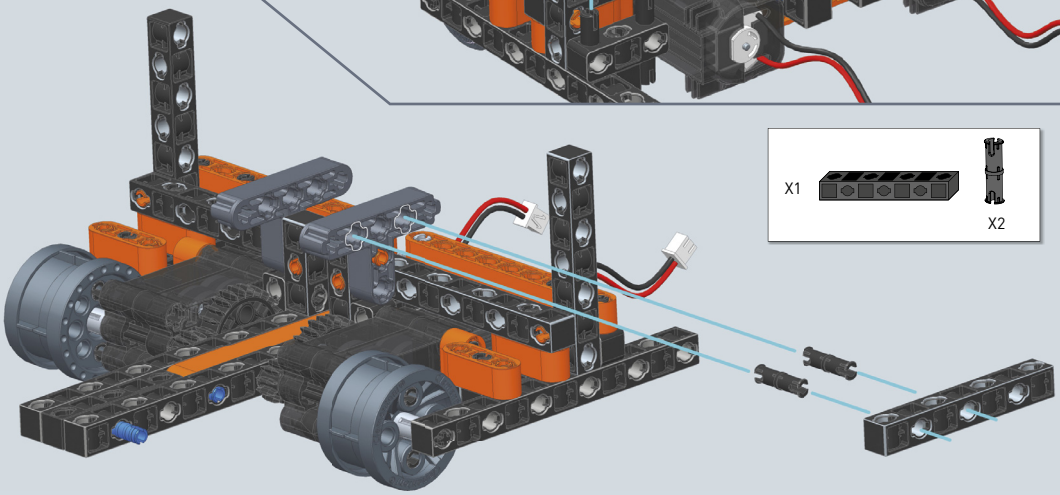

15

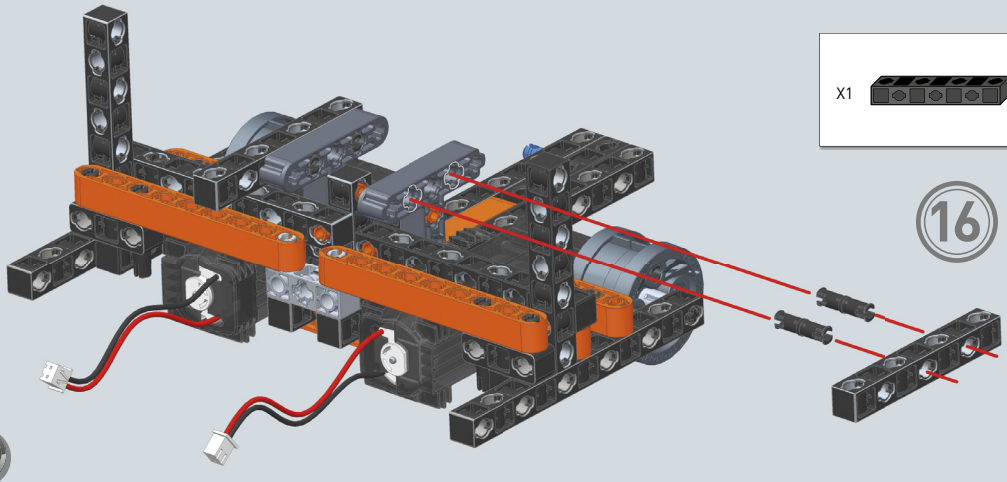

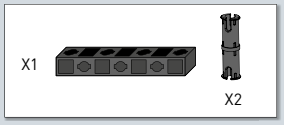

16

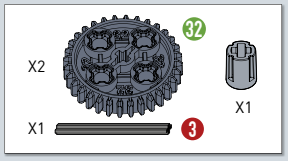

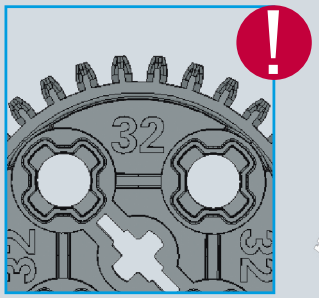

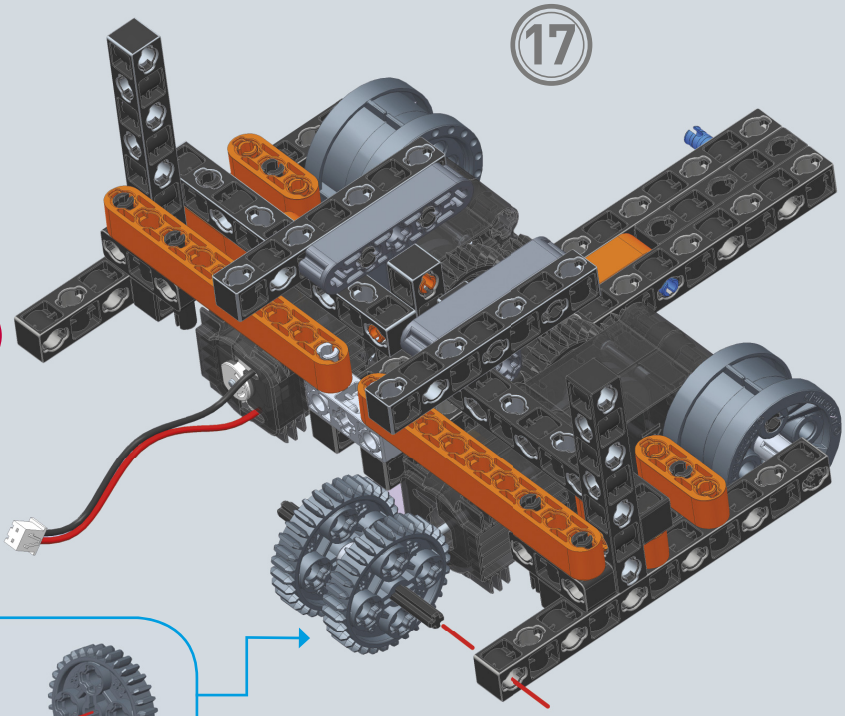

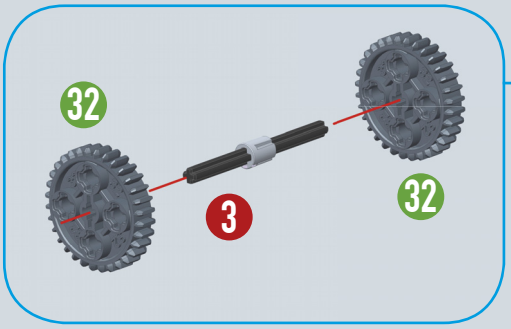

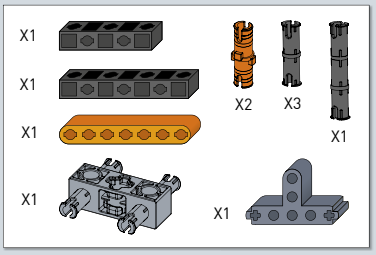

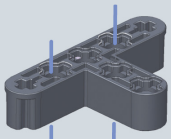

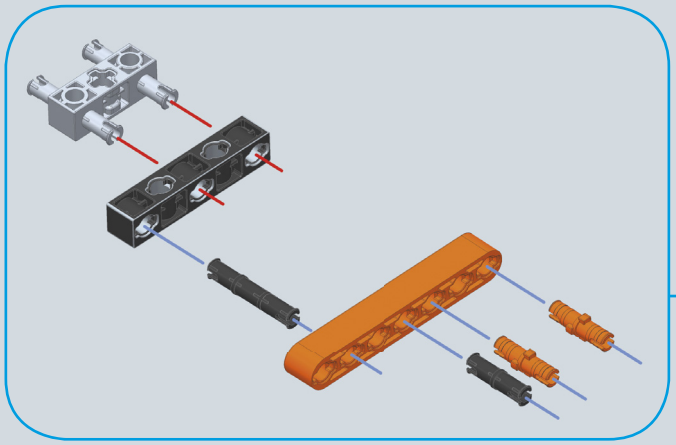

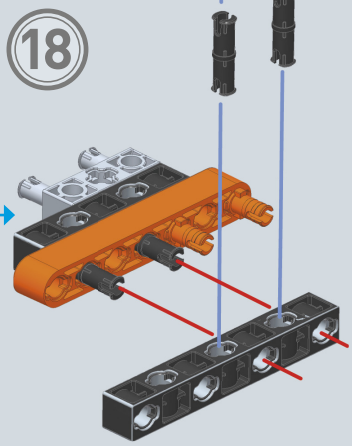

1:1 3

19

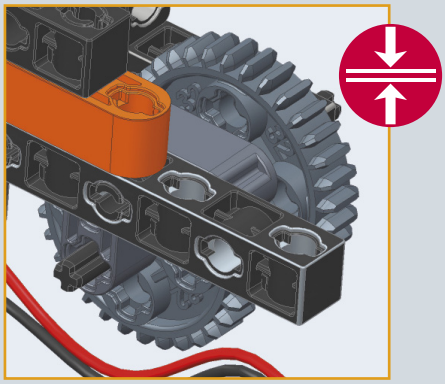

Çubuk 3, T şeklindeki kirişin en dış deliğine yerleştirilmelidir.

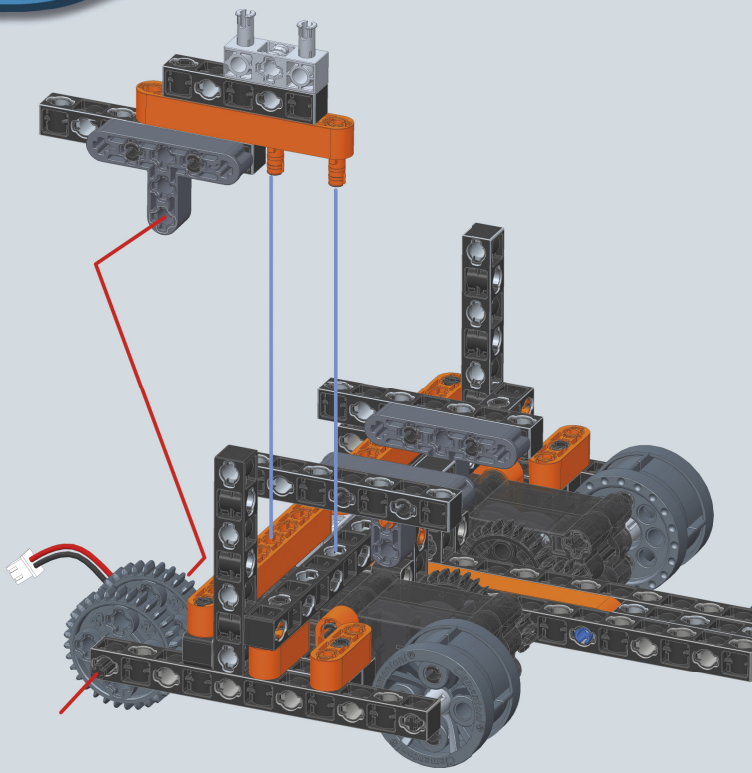

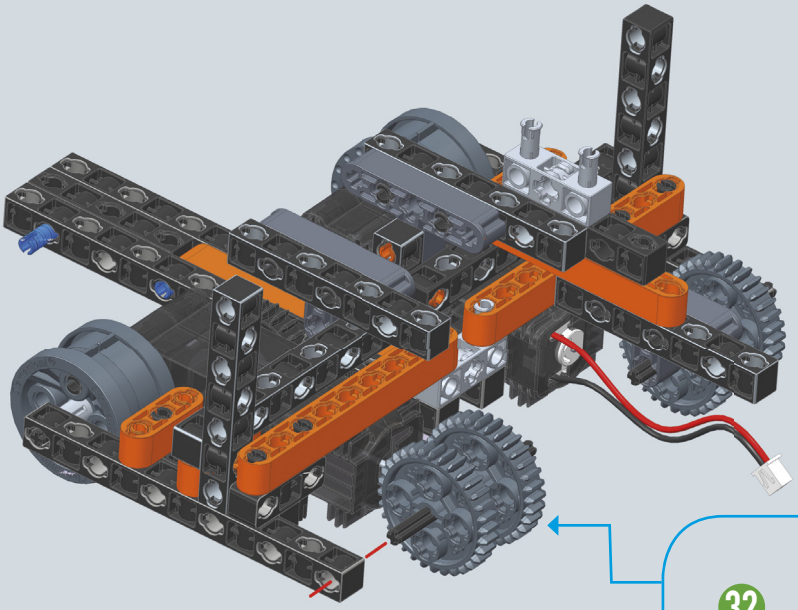

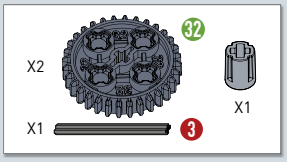

20

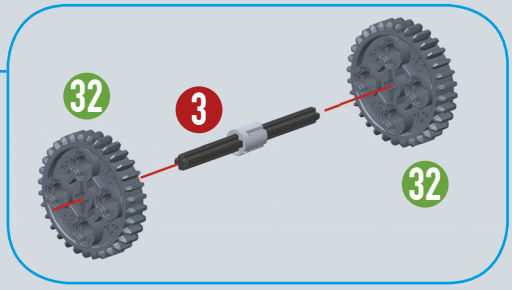

1:1 3

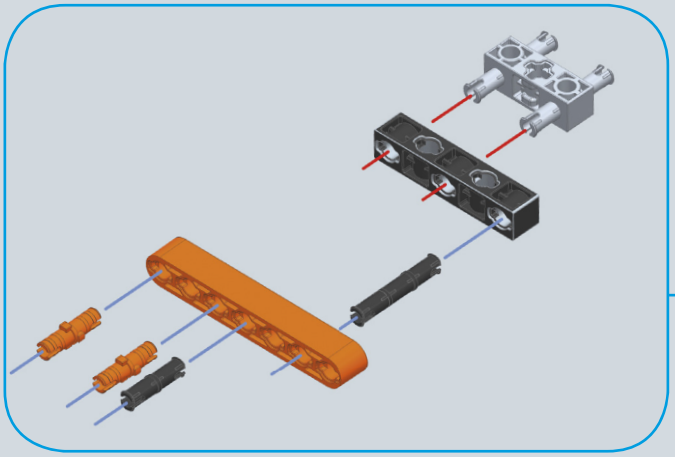

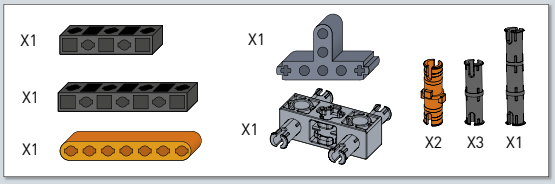

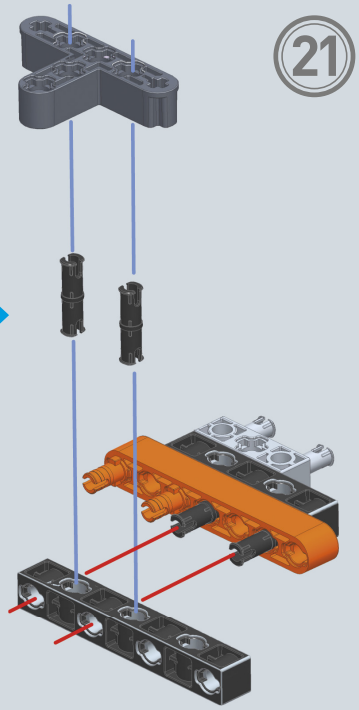

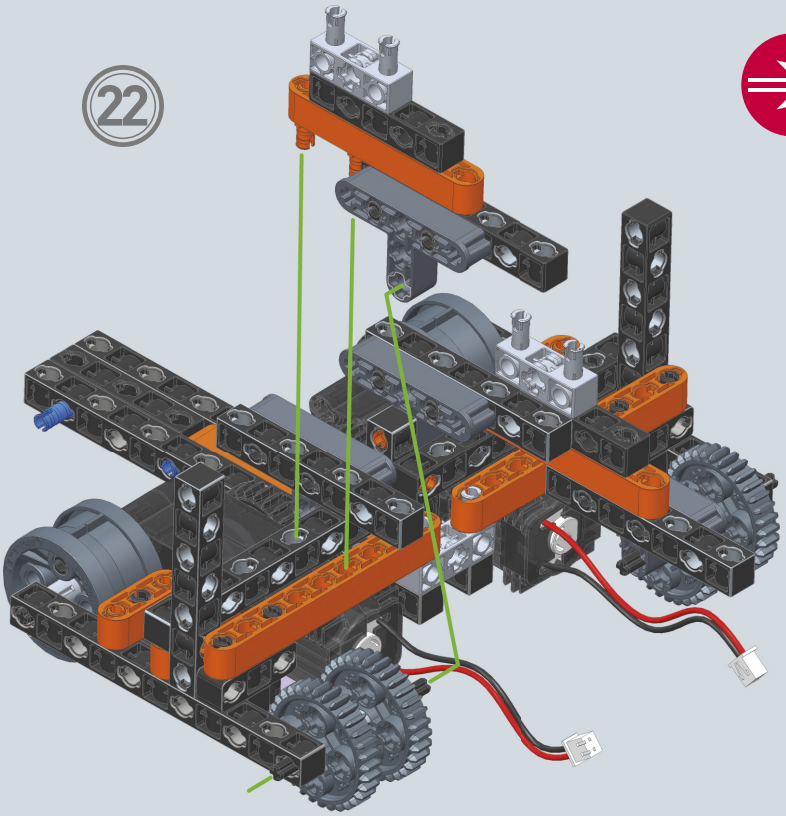

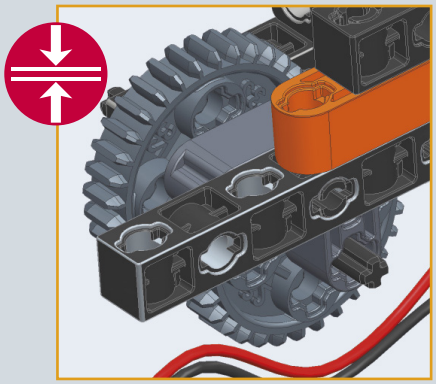

Çubuk 3, T şeklindeki kirişin en dış deliğine yerleştirilmelidir.

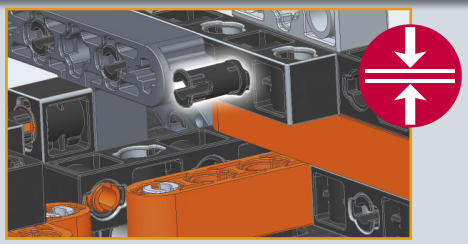

Mandalları sonuna kadar aşağı bastırarak iki siyah kirişi birleştir.

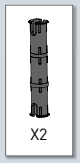

23

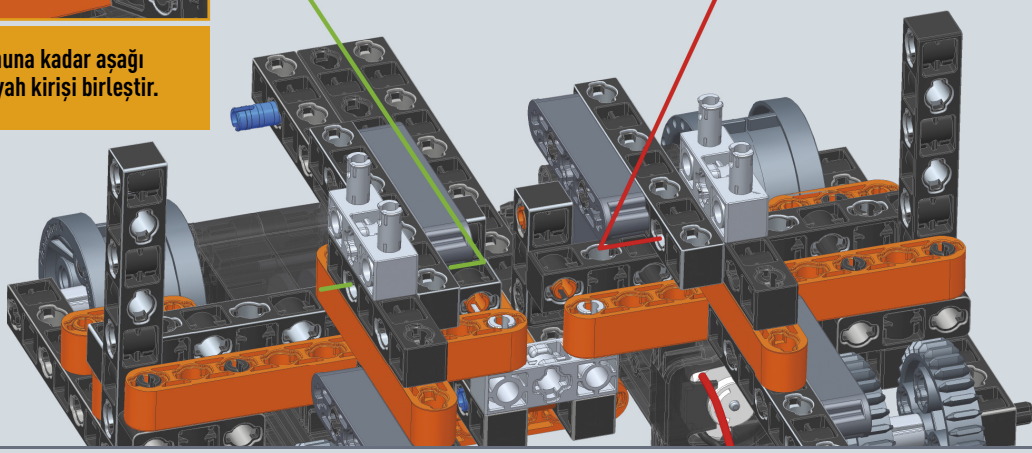

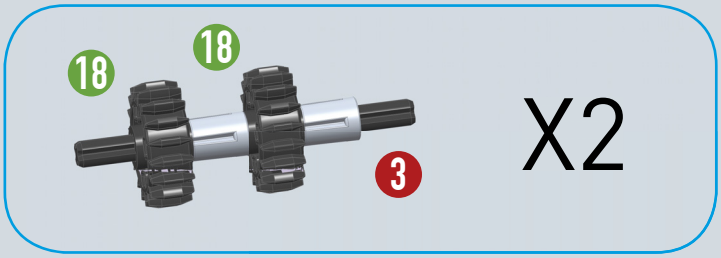

24

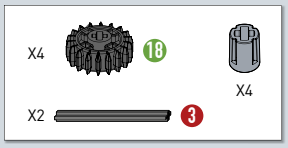

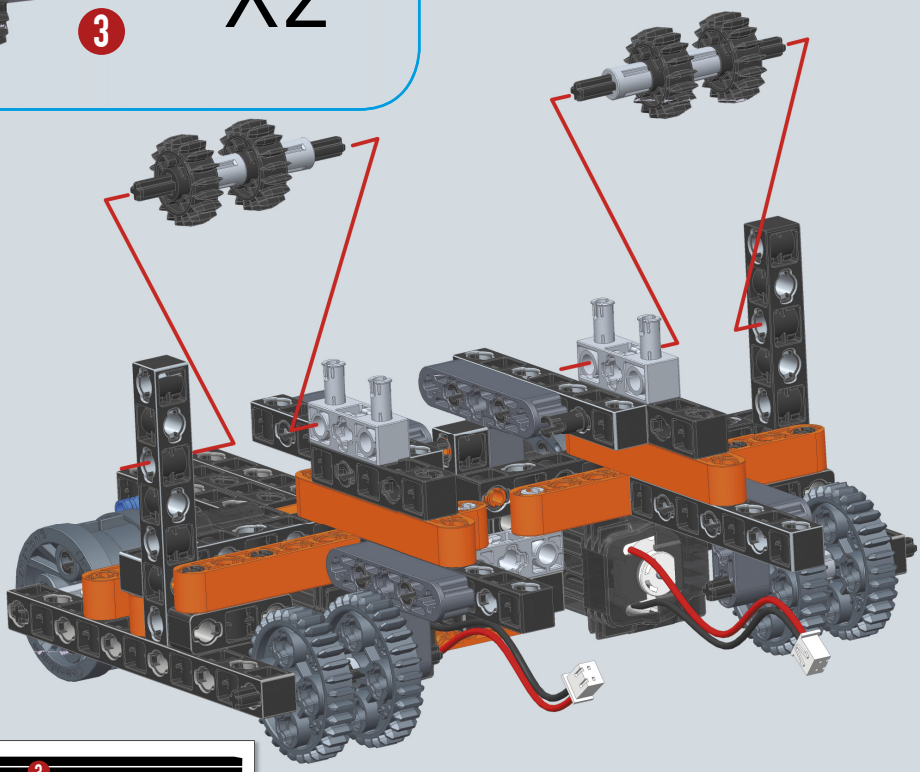

1:1 3

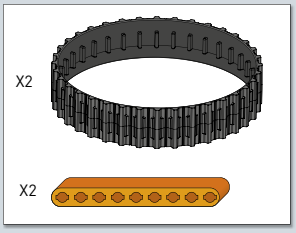

25

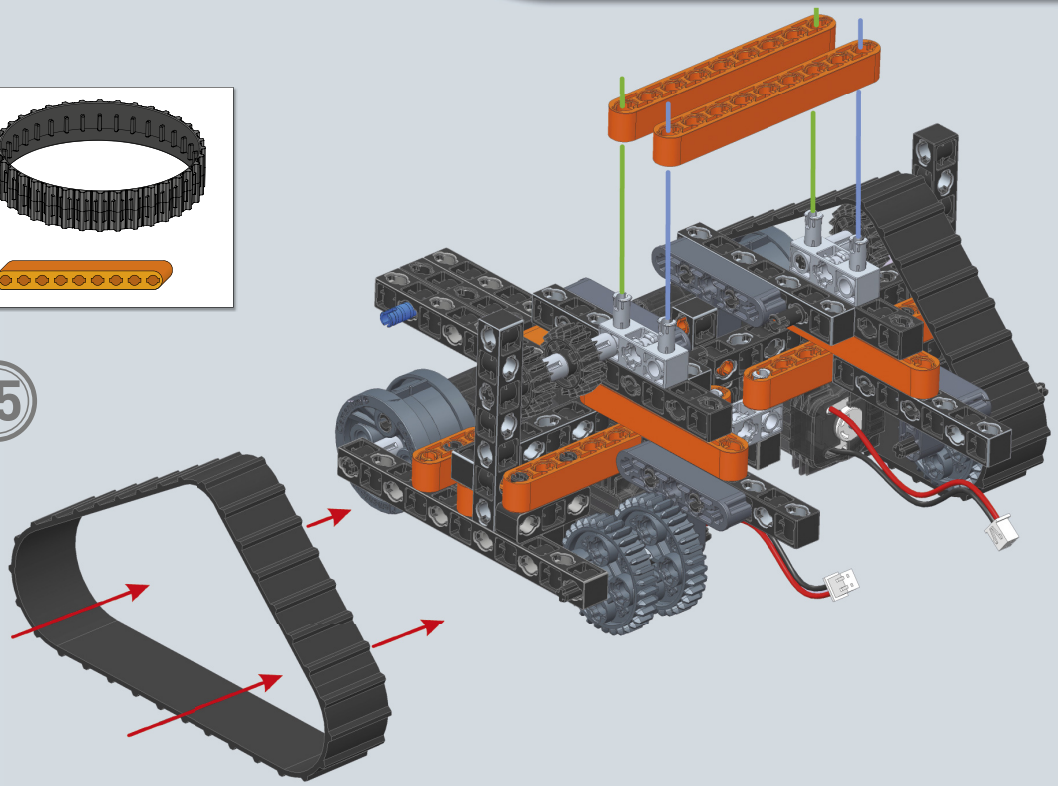

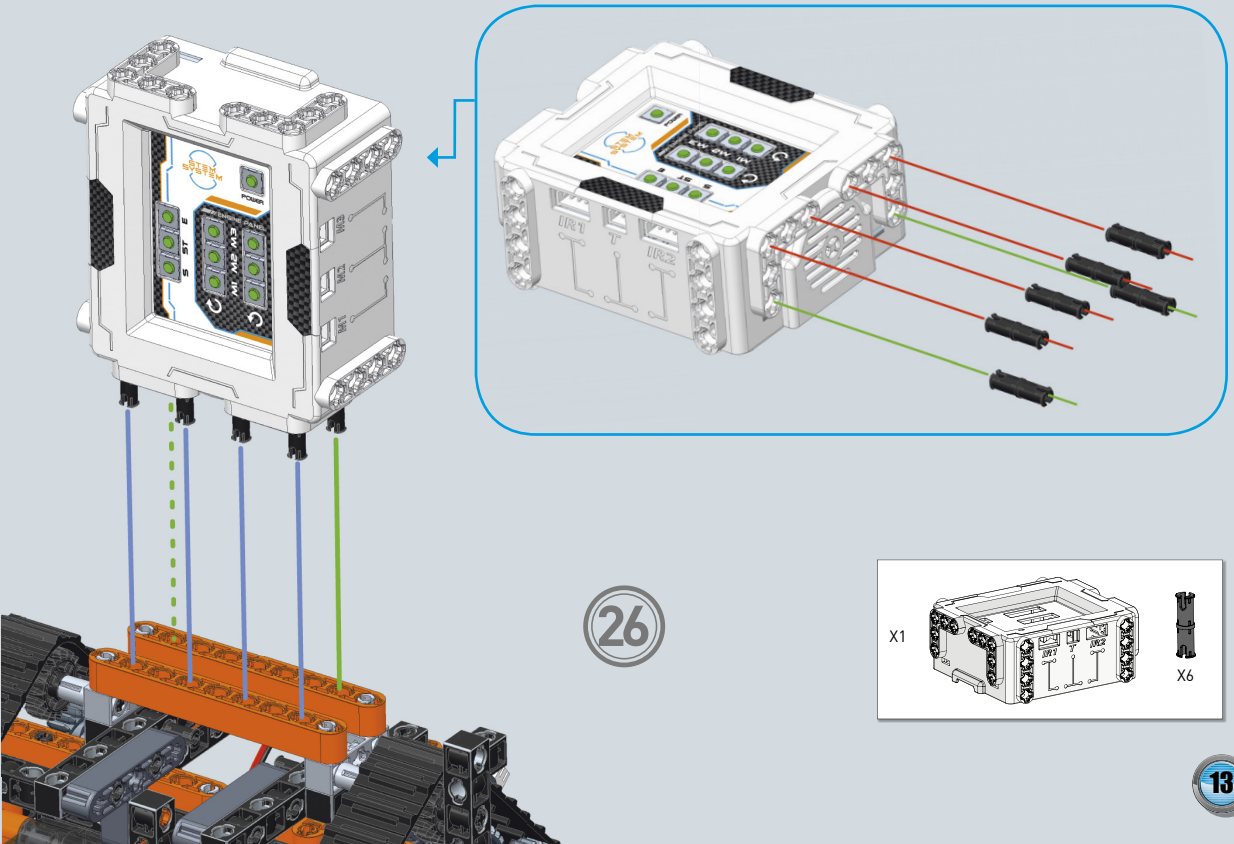

26

MOTORLARI MERKEZİ MODÜLE BAĞLA

Modeli resimde gösterildiği gibi çevir ve ardından soldaki motoru M1 portuna, sağdaki motoru ise M2 portuna bağla.

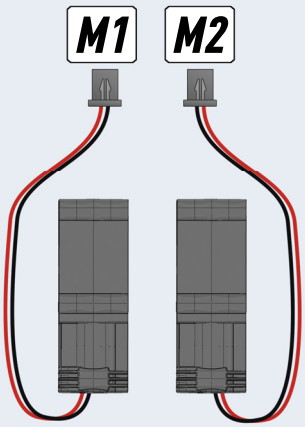

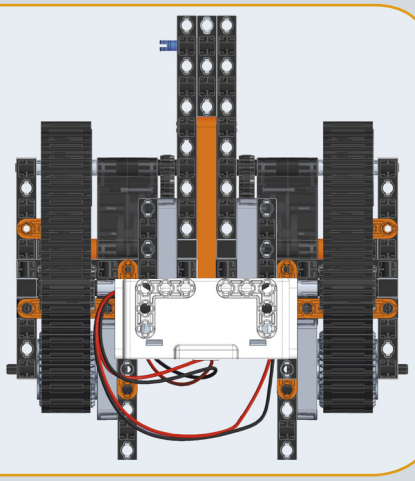

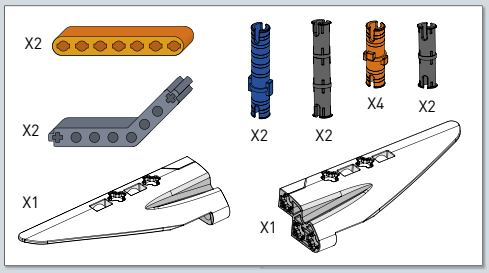

27

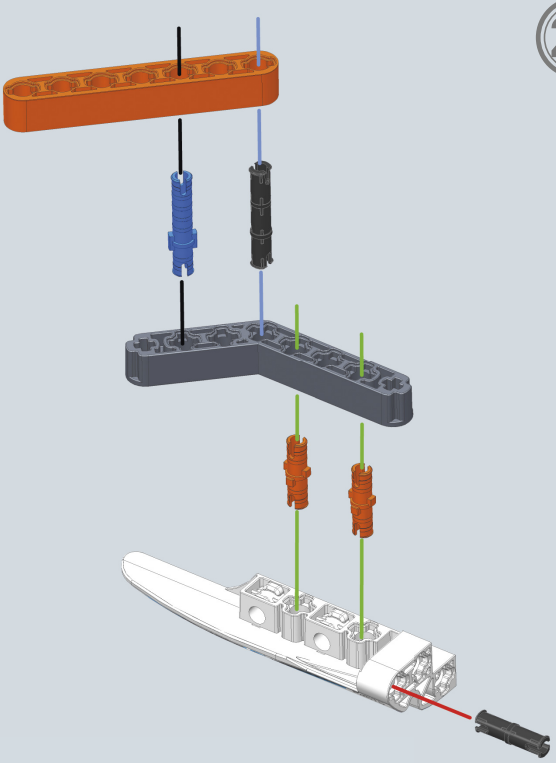

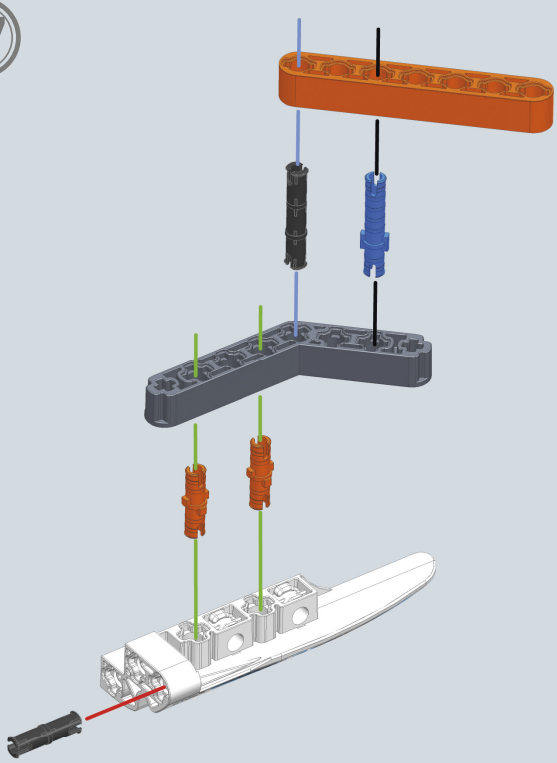

28

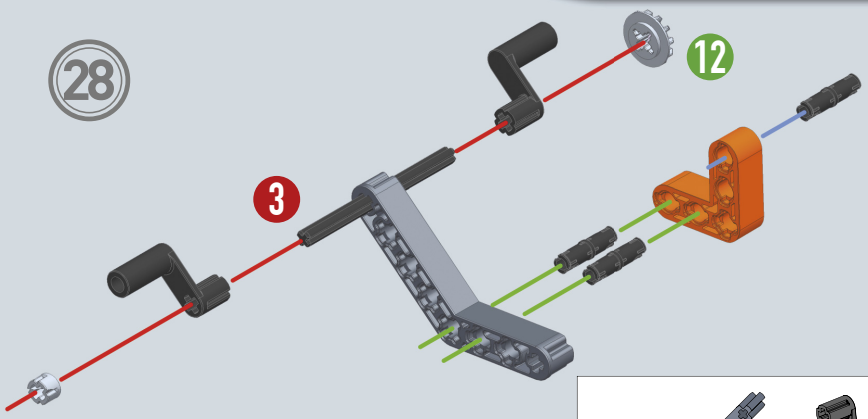

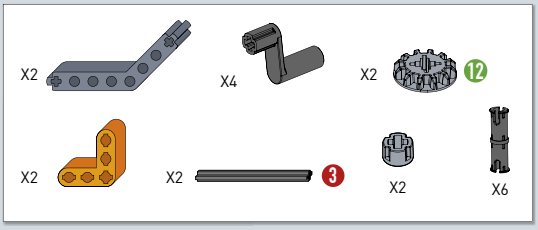

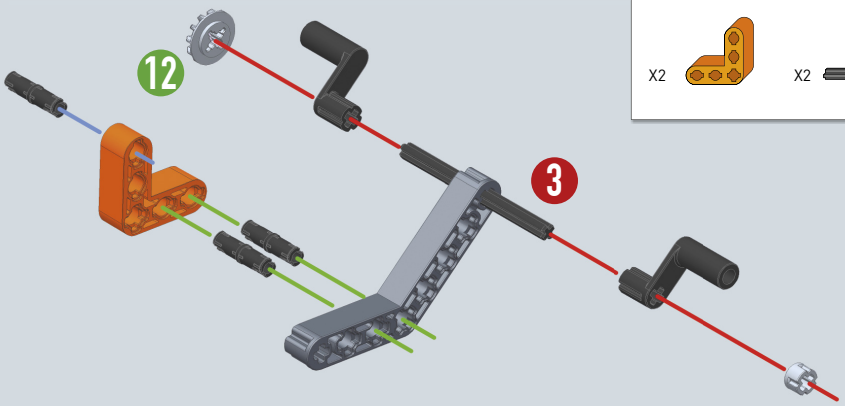

29

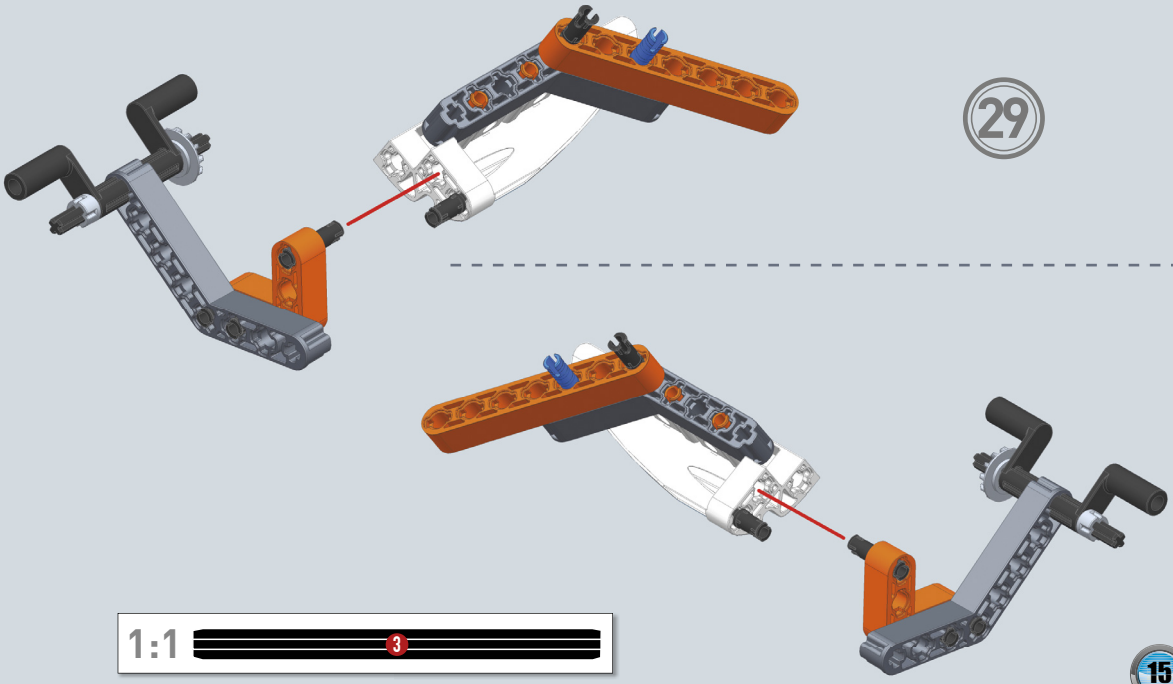

1:1 3

30

31

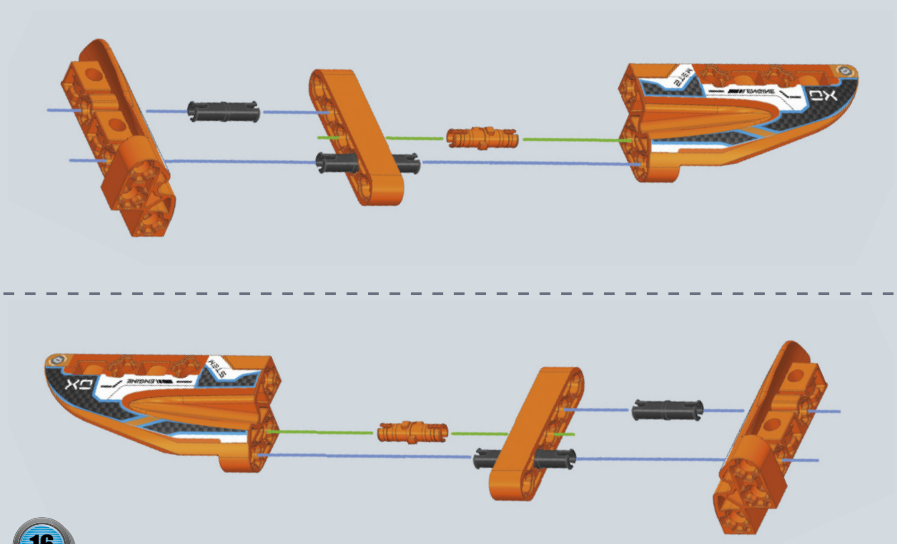

32

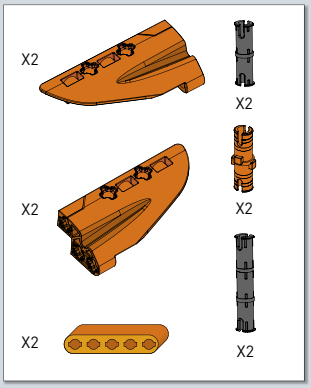

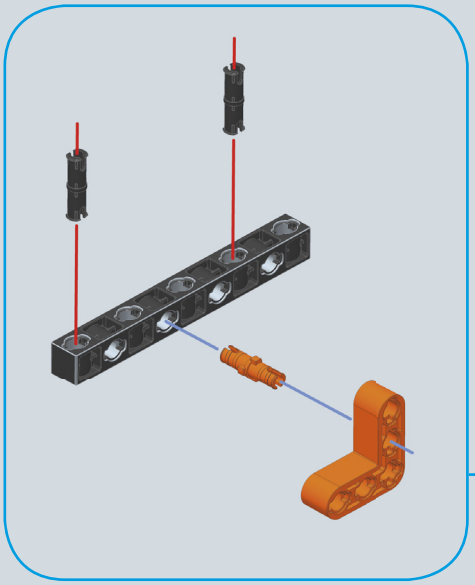

33

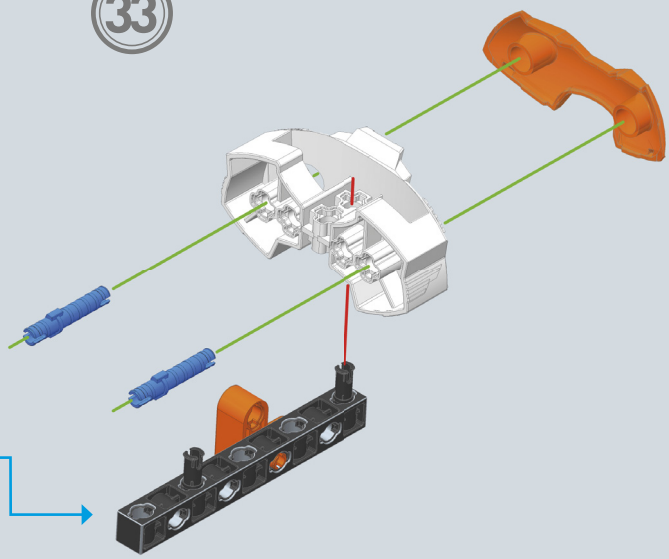

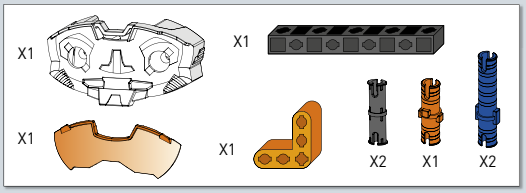

34

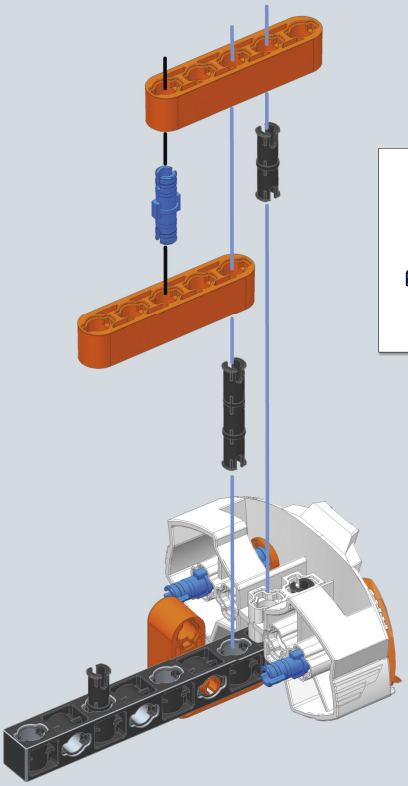

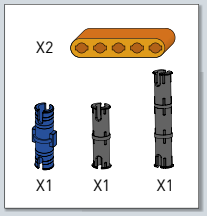

35

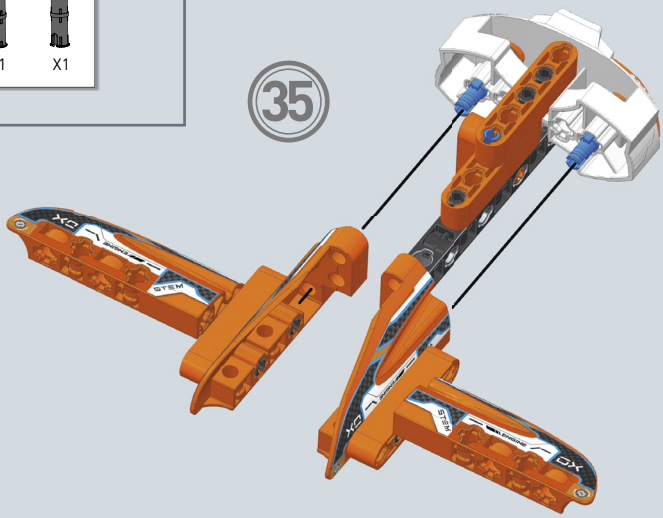

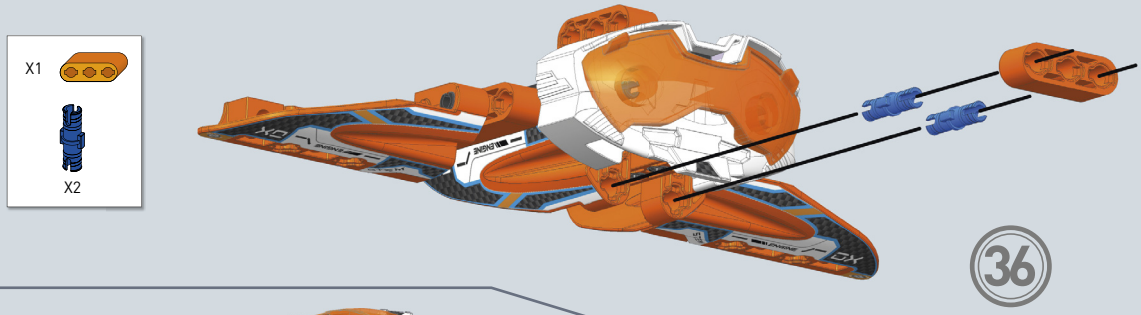
X1
X2
36

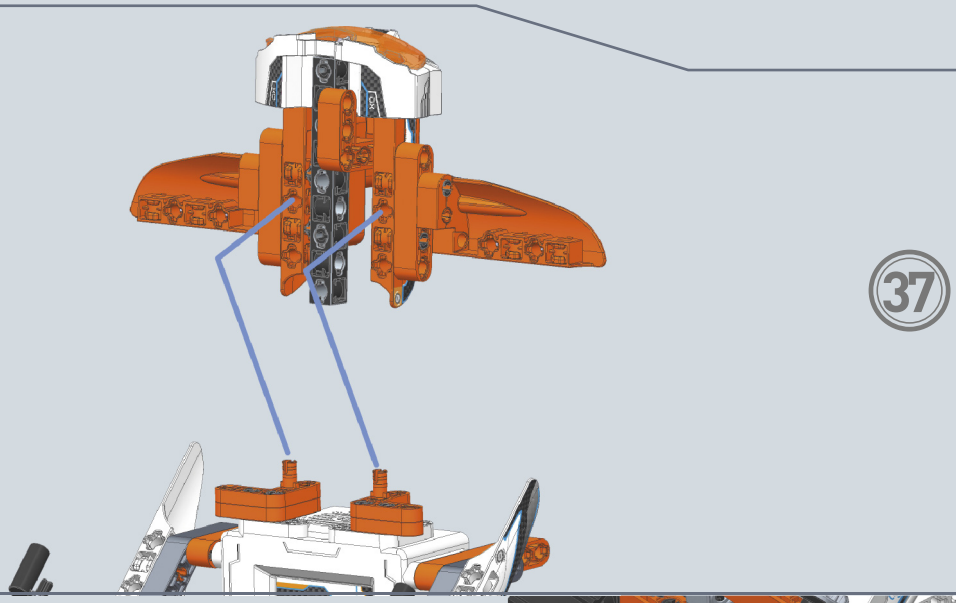
37

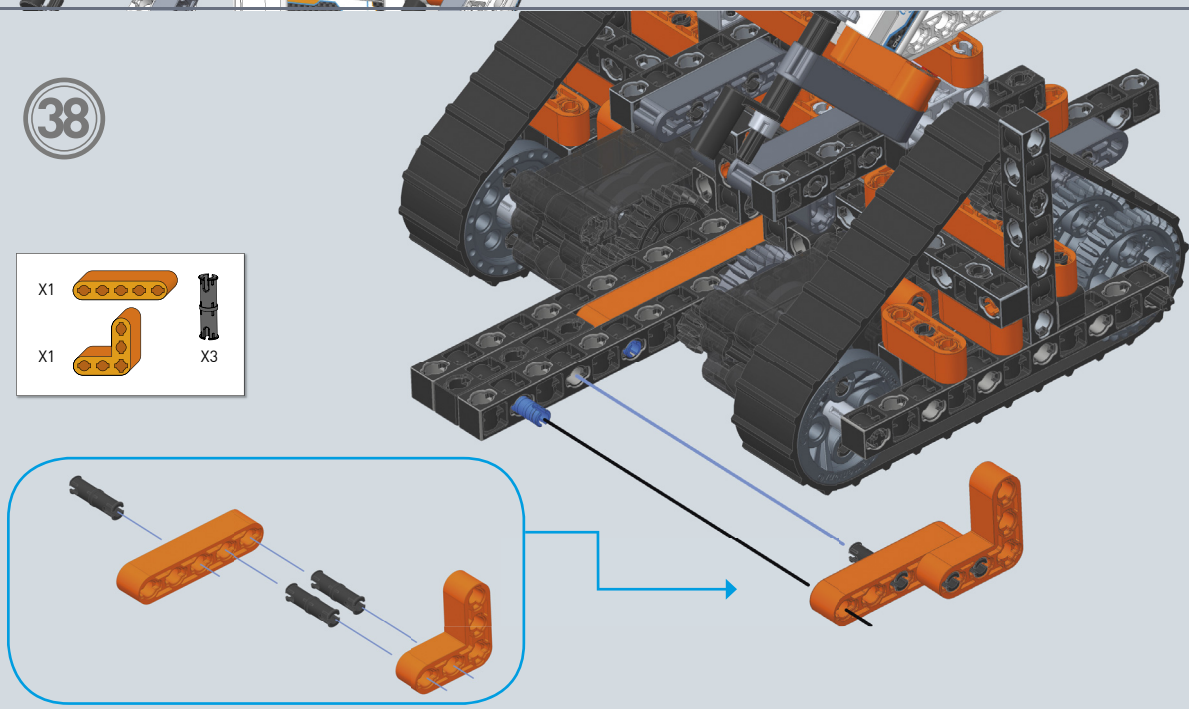
38
X1
X1
X3

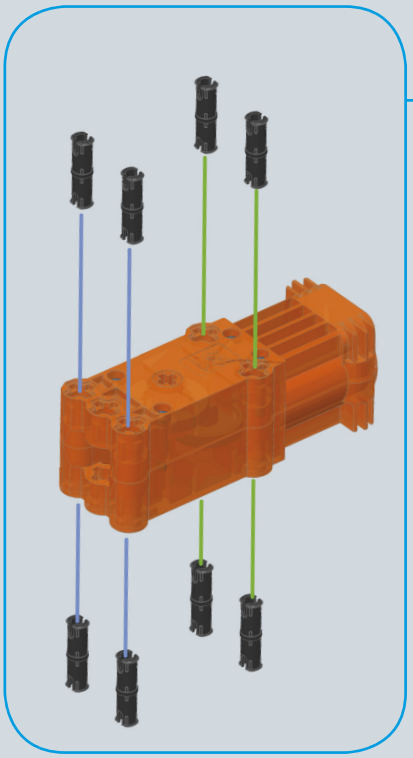

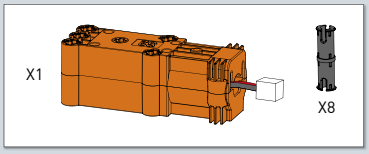

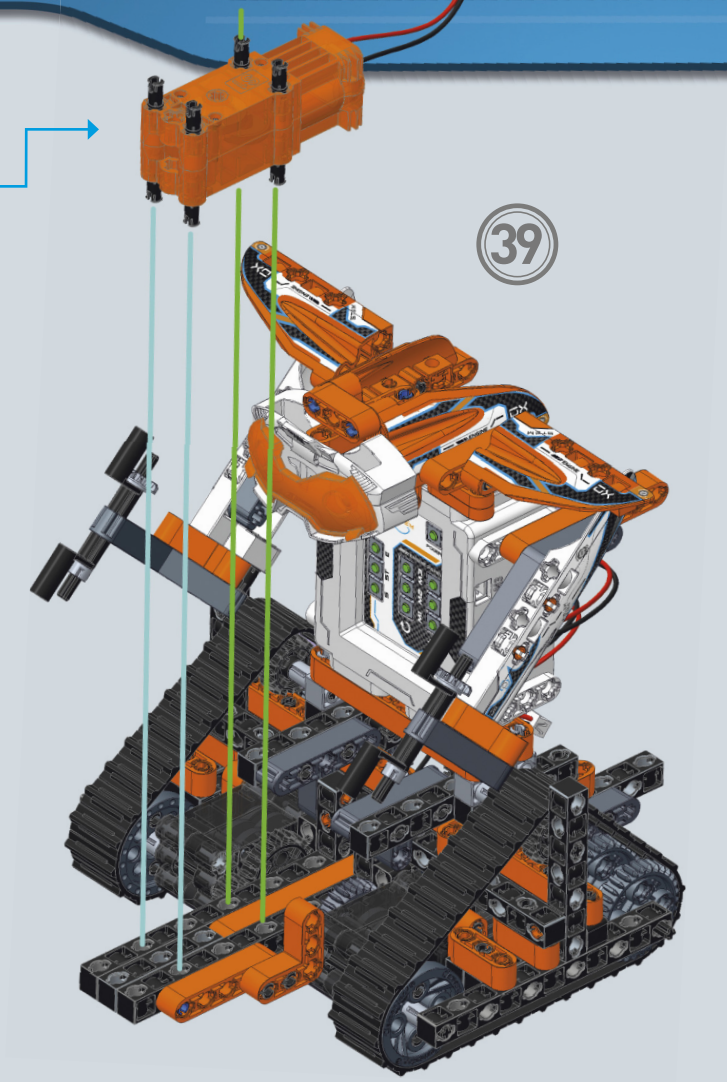

Merkezi modülün altındaki turuncu motorun kablosunu geçir ve ardından merkezi modülün M3 portuna bağla.

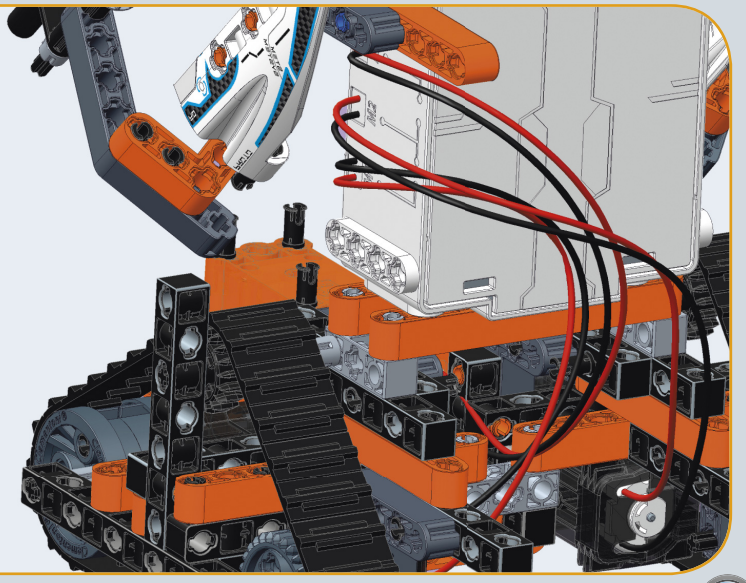

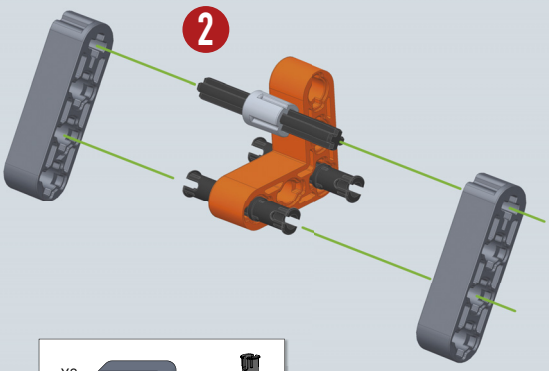

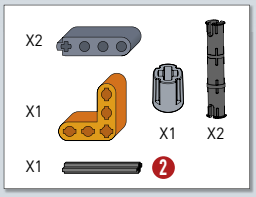

40

1:1 2

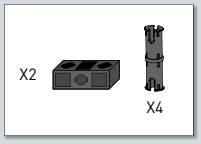

41

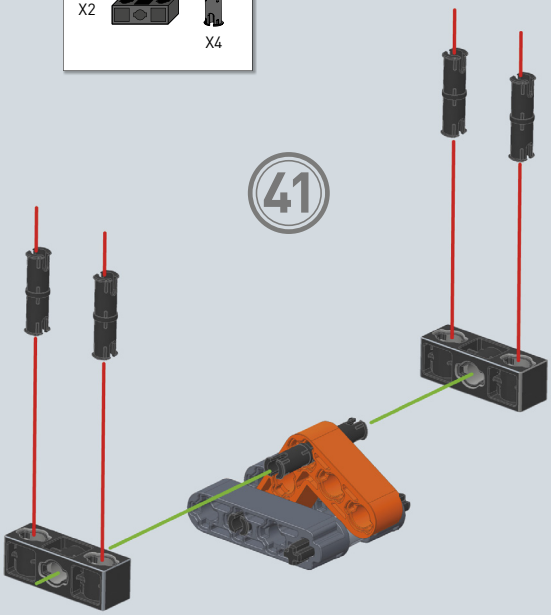

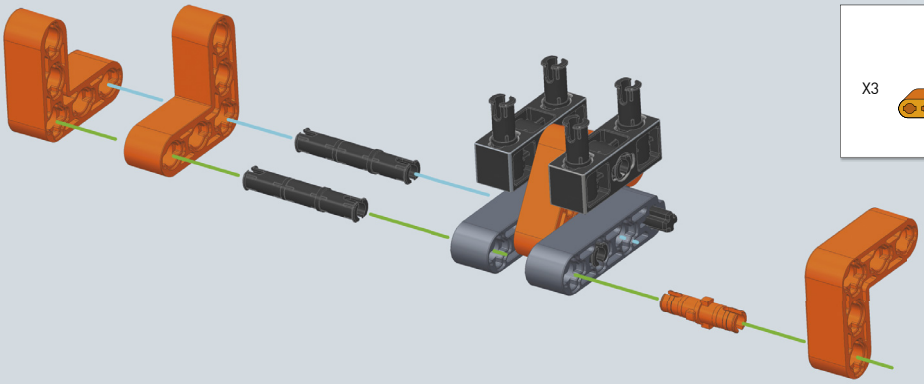

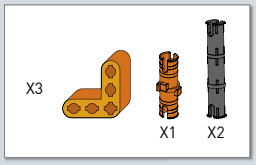

42

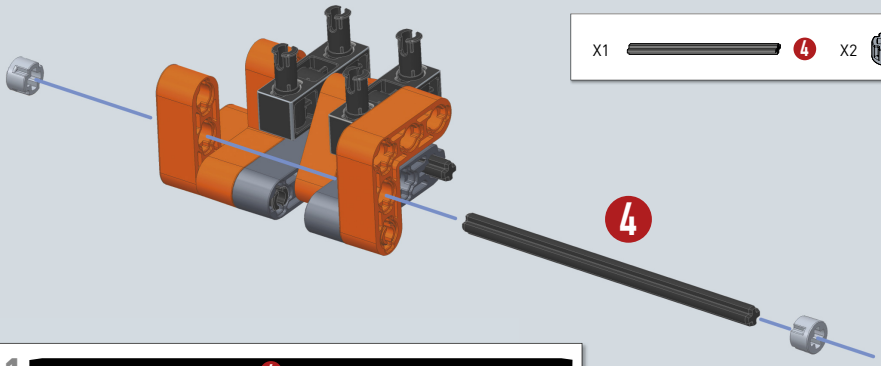

43

1:1 4

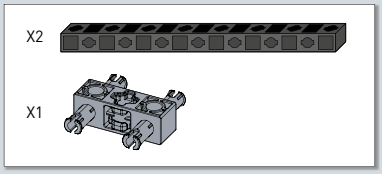

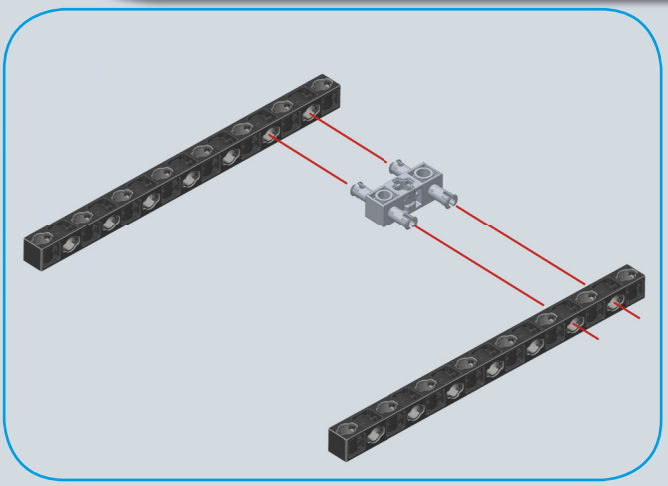

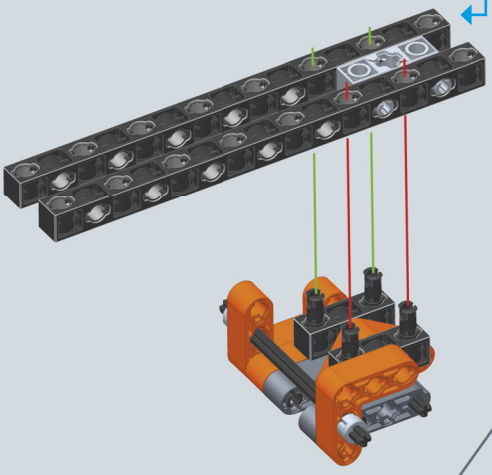

44

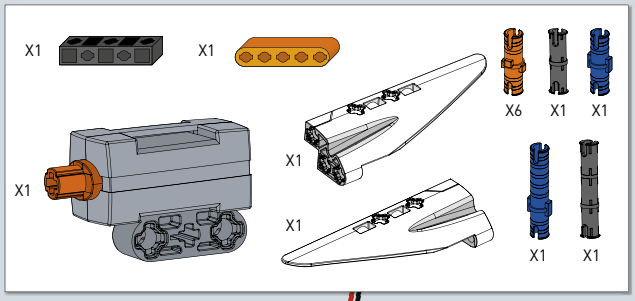

45

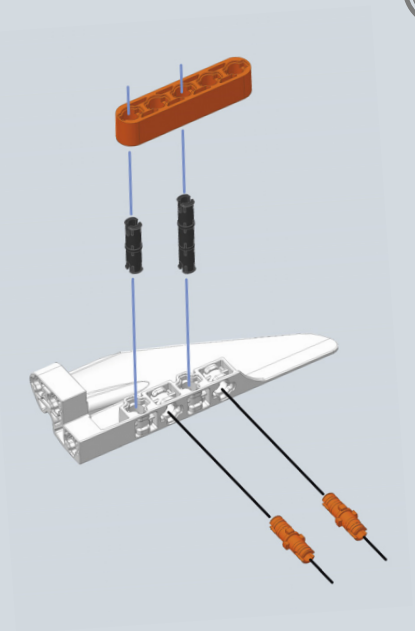

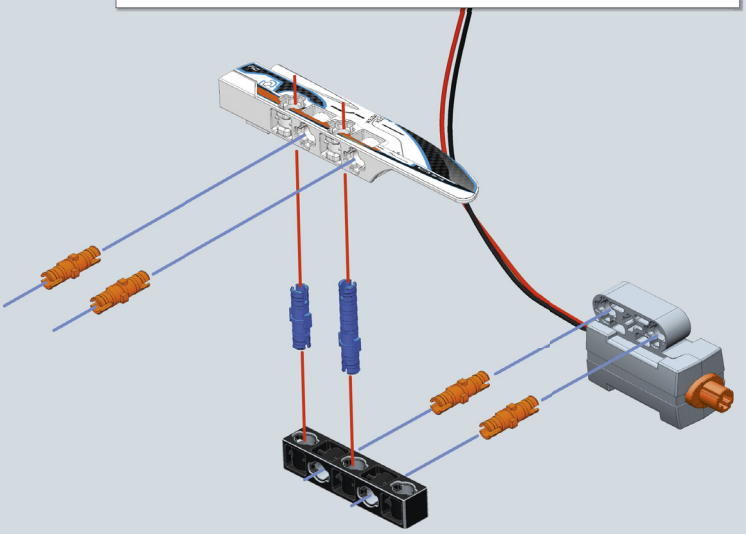

46

47

İki bloğu doğru bir biçimde birleştirdiğini kontrol et.

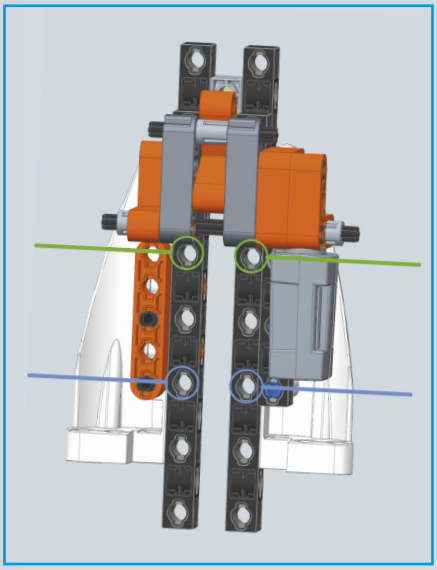

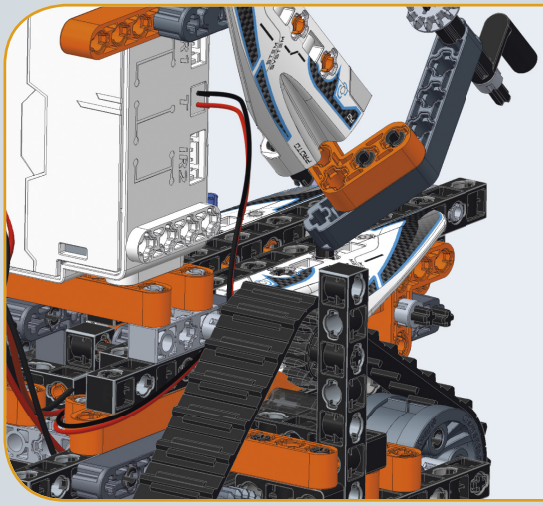

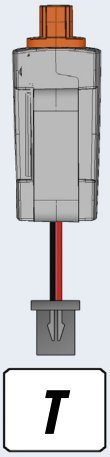

SENSÖRÜ MERKEZİ MODÜLE BAĞLA

Merkezi modülün altındaki dokunma sensörünün kablosunu geçir ve ardından T portuna bağla.

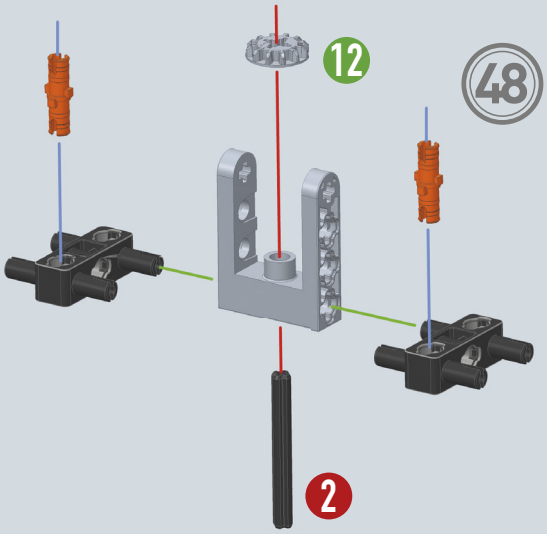

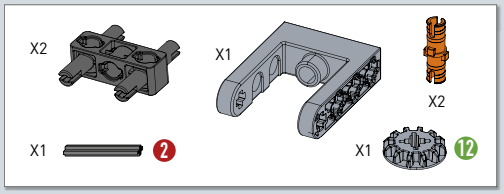

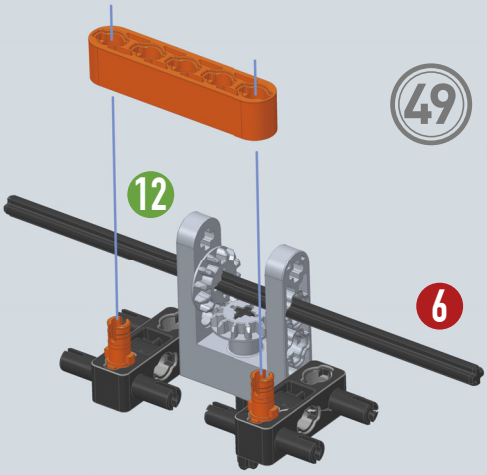

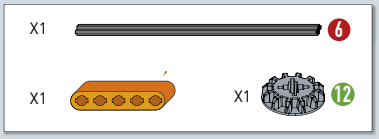

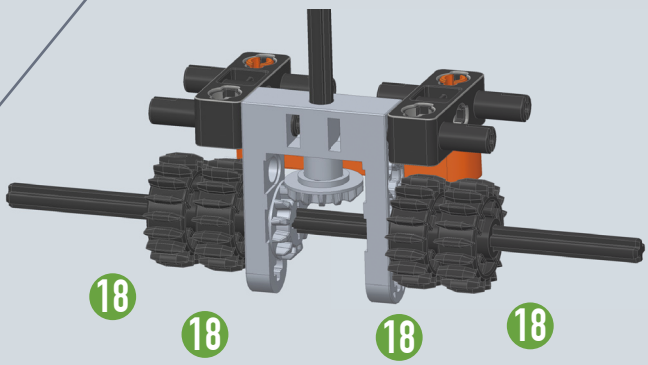

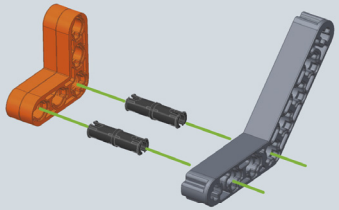

51

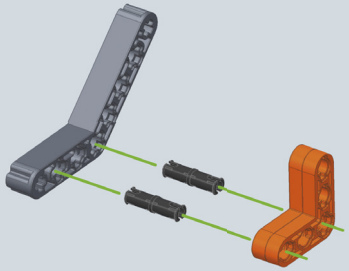

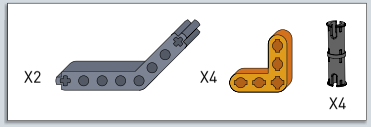

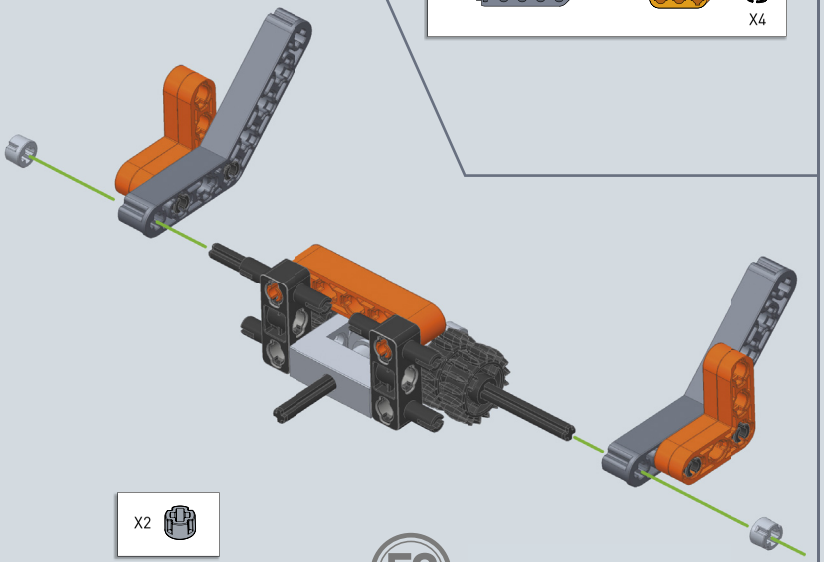

52

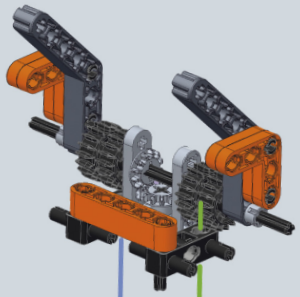

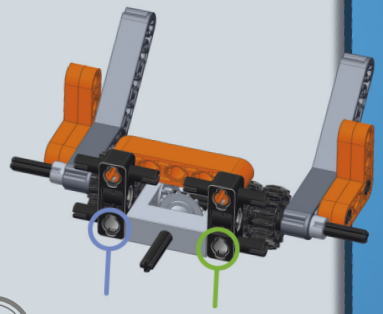

53

2 numaralı çubuğu S1 motorunun çarpı şeklindeki deliğine yerleştir.

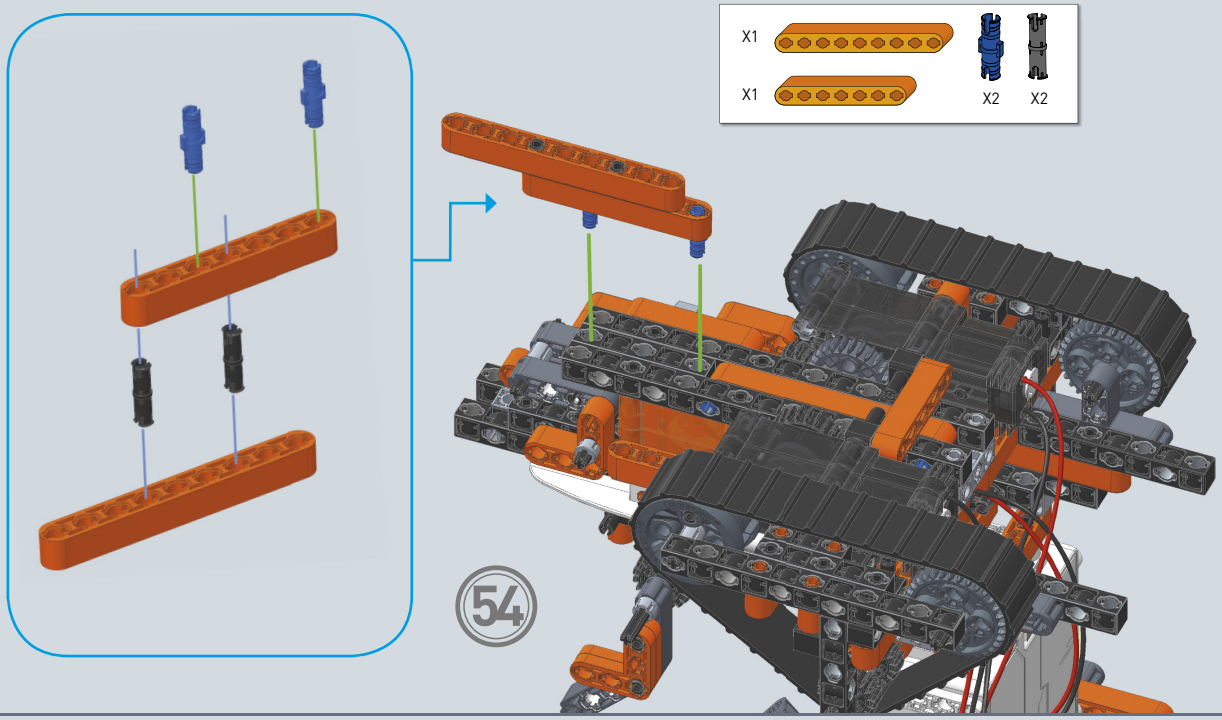
X1
X1
X2
X2
54

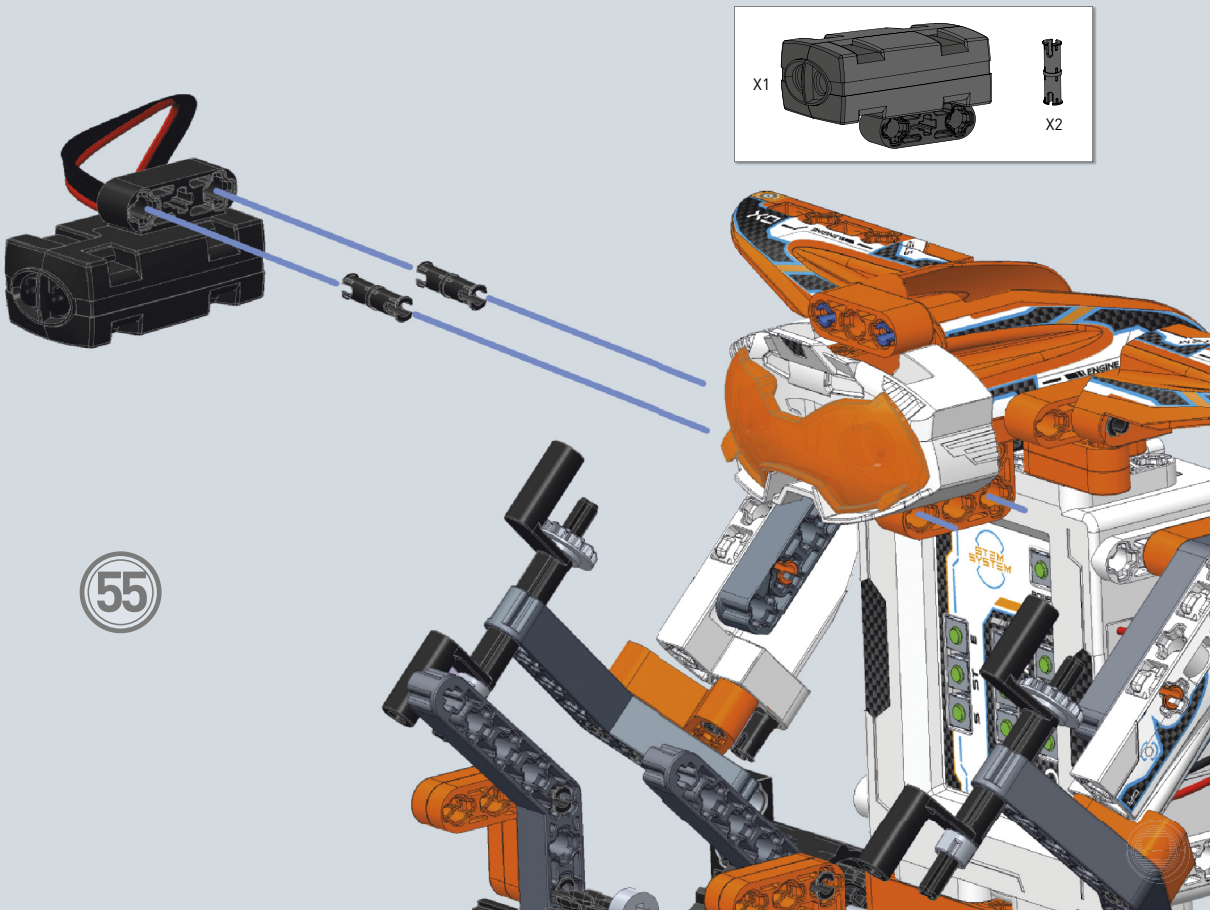
X1
X2
55

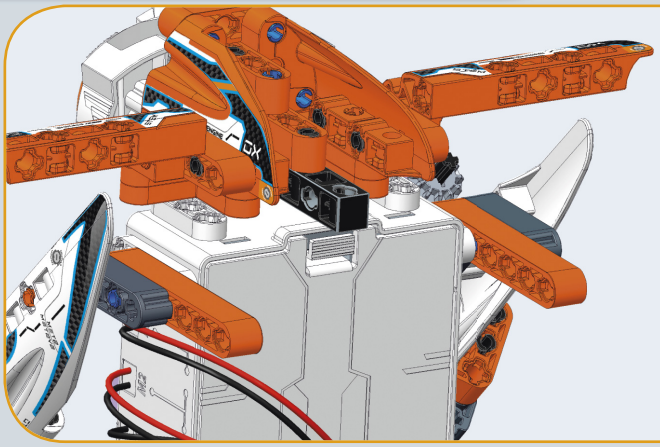

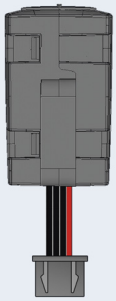

SENSÖRÜ MERKEZİ MODÜLE BAĞLA

IR sensörünün kablosunu kafanın arkasından çıkarıp IR1 portuna bağla.

IR1

56

X1 2

X1 24

X1 41

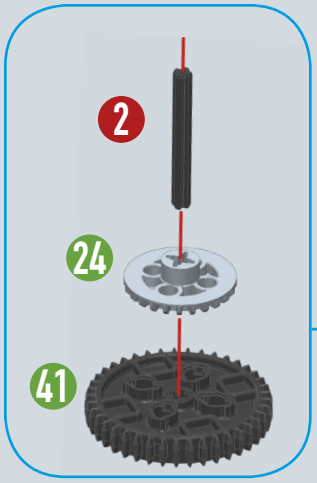

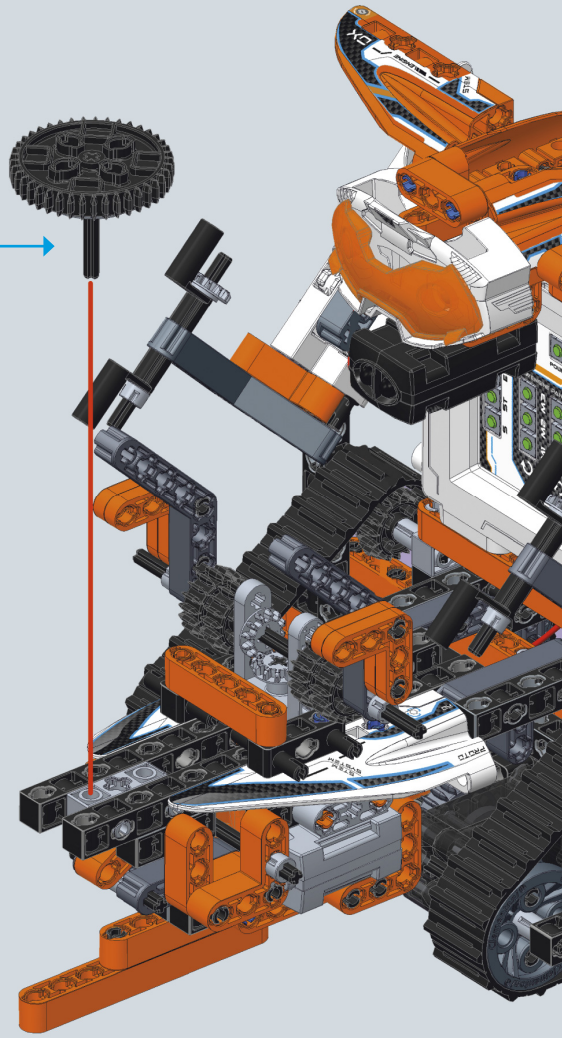

MONTAJI TAMAMLANMIŞ MODEL

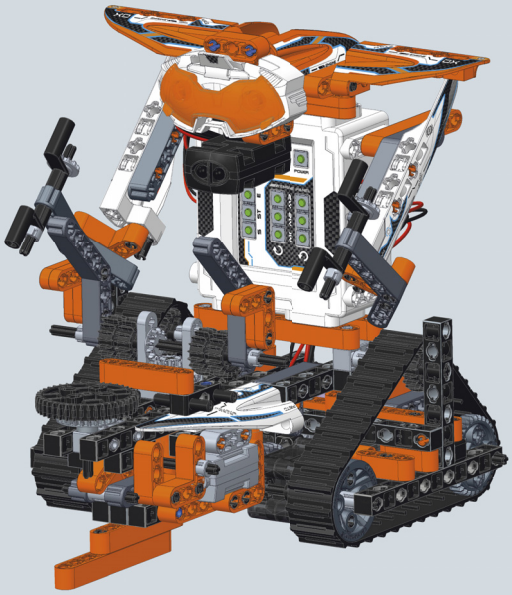

1:1 2

Kurulum

Guardian robotun **37.** adımından başlayıp aşağıdaki talimatları izleyerek, guardian robotu tamamla.

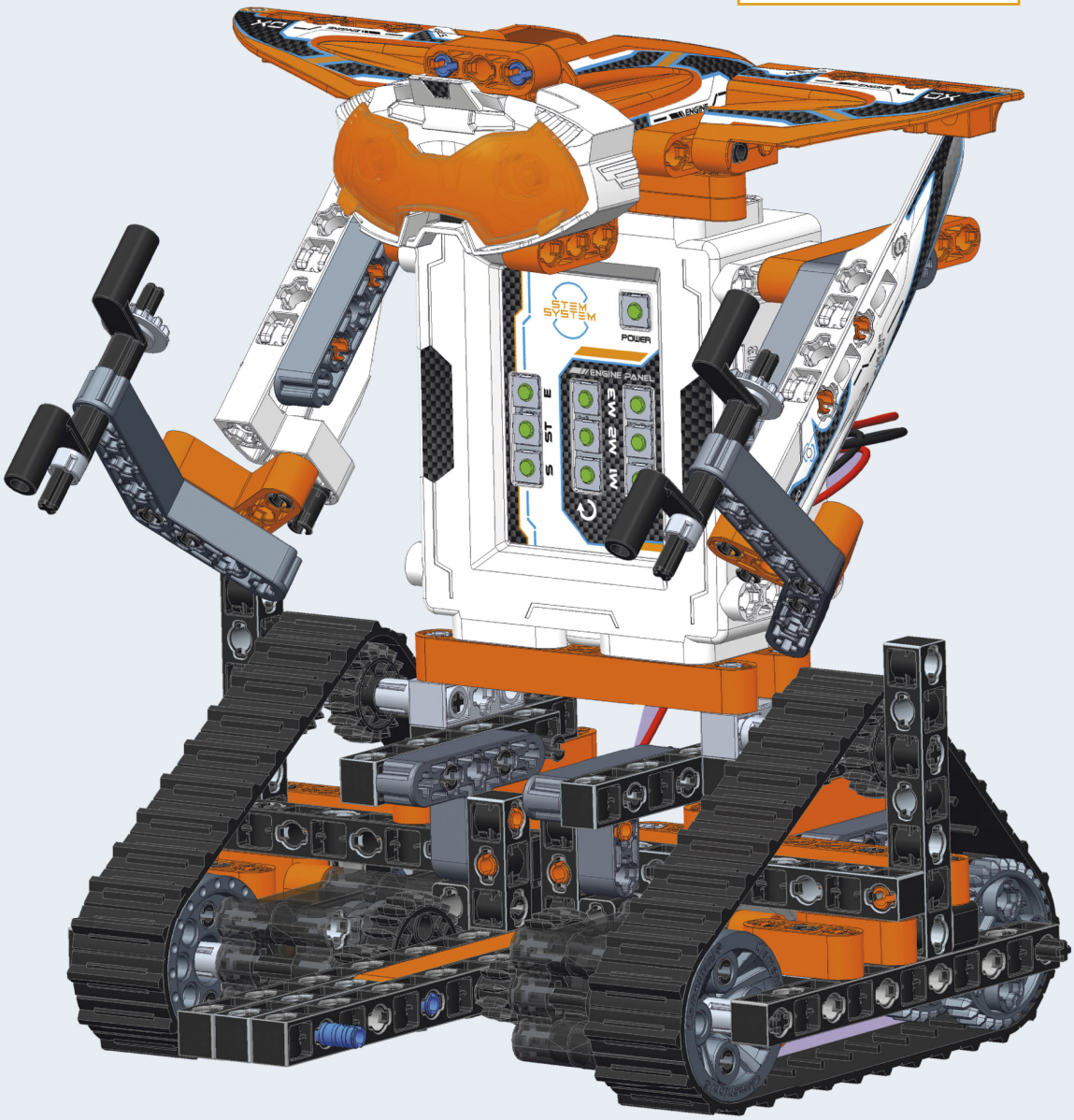

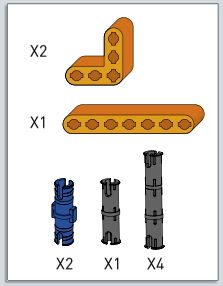

1

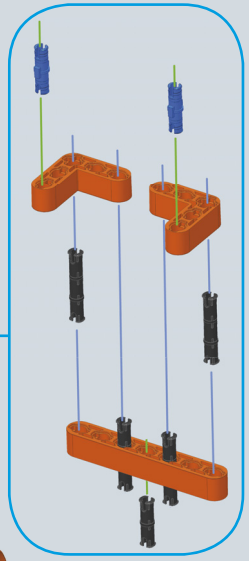

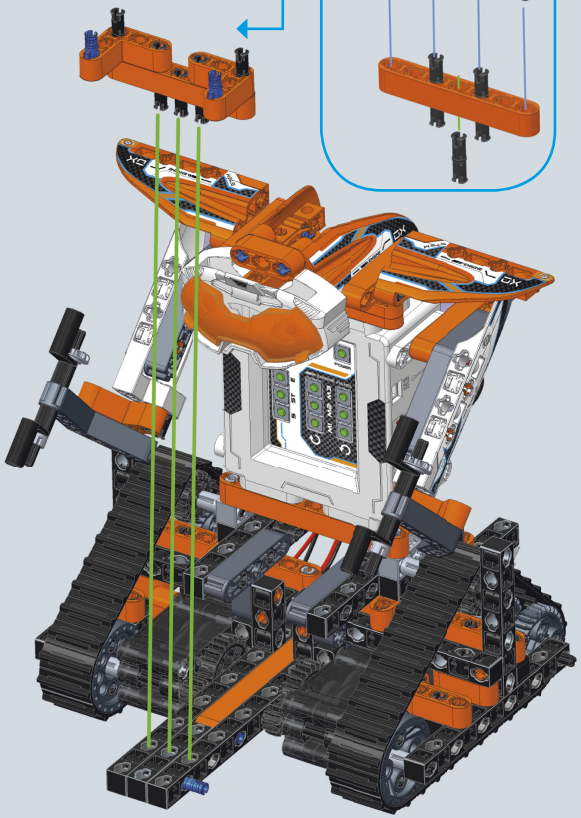

2

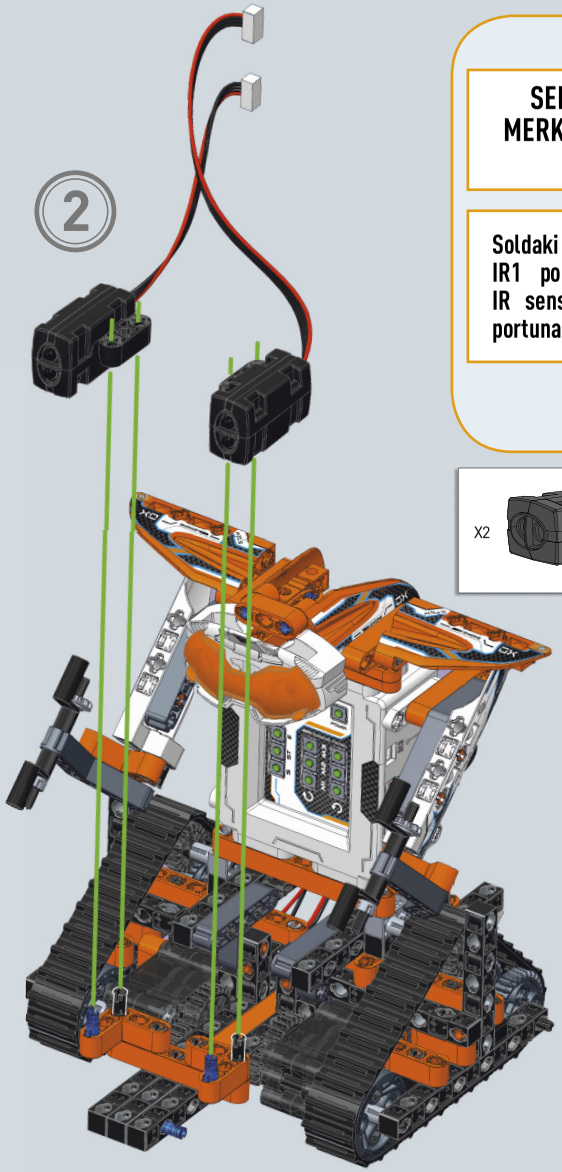

SENSÖRLERİ MERKEZİ MODÜLE BAĞLA

Soldaki IR sensörünü IR1 portuna, sağdaki IR sensörünü ise IR2 portuna bağla.

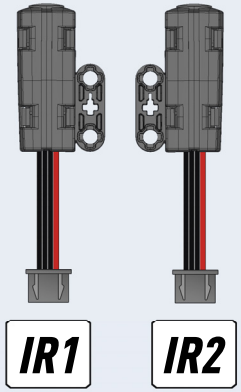

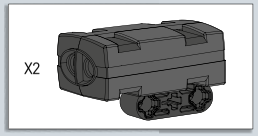
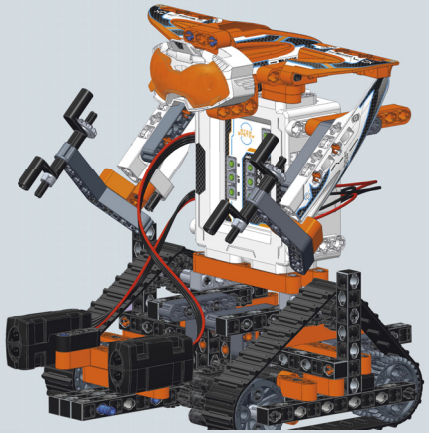
MONTAJI TAMAMLANMIŞ MODEL